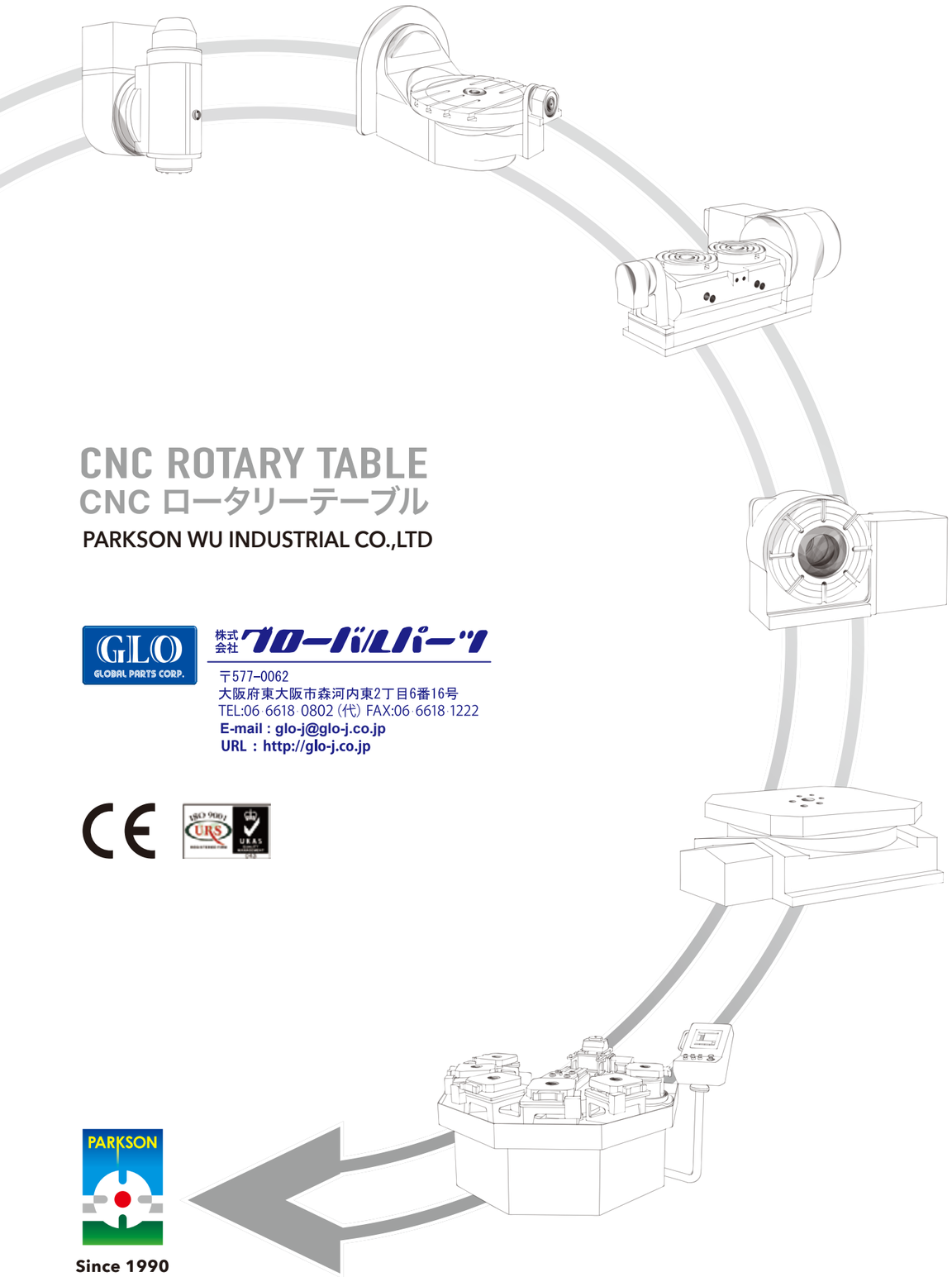

# CNC ROTARY TABLE
## CNC ロータリーテーブル

PARKSON WU INDUSTRIAL CO.,LTD


株式会社グローバルパーツ

〒577-0062
大阪府東大阪市森河内東2丁目6番16号
TEL:06-6618-0802（代）FAX:06-6618-1222
**E-mail : glo-j@glo-j.co.jp**
**URL : http://glo-j.co.jp**


**Since 1990**

PARKSON complies with **The Wassenaar Arrangement** , our export control related products will be handled in accordance with export and import regulations of SHTC.


宝嘉誠工業株式会社

2023 / 3


GLOBAL PARTS CORP.

PARKSON

DO AS PROMISED
PARKSON WU
INDUSTRIAL CO., LTD.

# CNC ROTARY TABLE

PROFESSIONAL MANUFACTURER

**CNC ロータリーテーブル**
プロの研究開発と製造

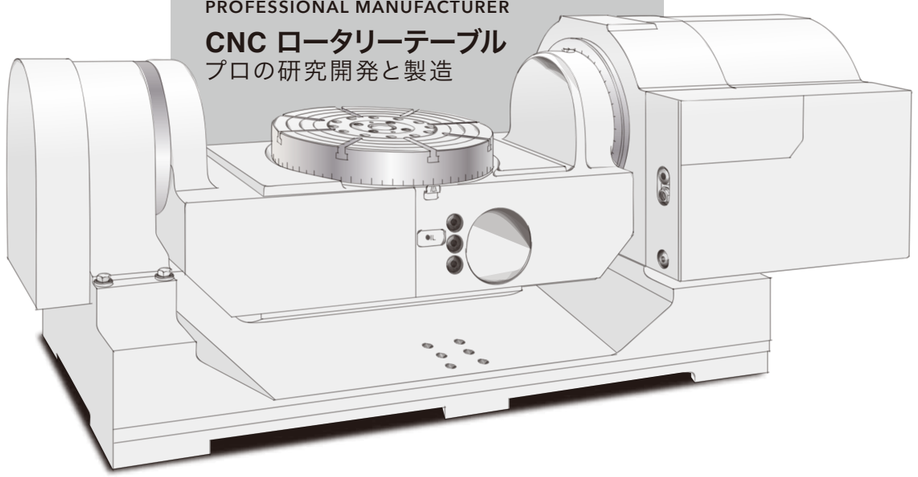


Quality to **Accomplish Future**

**No Ending** for Innovation

品質は未来を築き 創造は永久に続く


## History

- **1994** Parkson Wu Industrial established to Manufacture CNC Rotary Table
- **2010** Qualified for ISO9001:2008
- **2011** Winner of the SBIR (Small Business Innovation Research) Award from the Ministry of Economic Affairs for the High-speed Milling Five-axis Machining Technology Project
- **2012** CE certified
- **2016** Winner of 2016 D&B TOP 1000 SMEs Elite Award
- **2018** Winner of 2018 D&B TOP 1000 SMEs Elite Award
- **2019** Renewal of ISO 9001:2015
- **2020** The Multi –pallet changer System APCR1-630SD6 won the 29th TAIWAN EXCELLENCE AWARD
- **2022** The CNC Tilting Rotary Table PARS-320KBRZ won the 31th TAIWAN EXCELLENCE AWARD

## 歴史

- **1994** 1994 Parkson Wu Industrialを設立し、CNCロータリーテーブルを製造開始する。
- **2010** ISO9001:2008を取得する
- **2011** 台湾の経済部からSBIRイノベーション賞[高速CNC5軸マシニングセンター技術開発計画：優秀メーカー研究開発技術]を受賞する
- **2012** CEマーク認証を取得する
- **2016** 2016年度鄧白氏エリートSME賞を受賞する
- **2018** 2018年度鄧白氏エリートSME賞を受賞する
- **2019** ISO9001:2015を取得する
- **2020** フレキシブル生産システムAPCR1-630SD6が第２９回台湾エクセレンス賞を受賞する
- **2022** 傾斜CNCロータリーテーブルPARS-320KBRZが第31回台湾エクセレンス賞を受賞する

Company Profile

## Multiple Patents / 国際特許

| | |
|---|---|
| M547442 | M543747 |
| M333979 | M331552 |
| M350430 | M364788 |
| M452820 | M551956 |
| D183636 | D140554 |

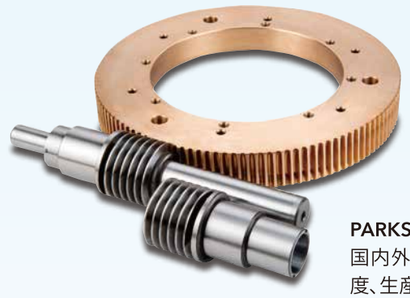

**PARKSON** was established in 1990, specialized in the production of high accuracy and high efficiency special purpose machine exclusively for the foreign and domestic component processing industry.

Since 1994, as machine tools demanding high precision and productive technologies for machining, we started developing and producing CNC rotary table.

PARKSON enthusiastically develops our innovative researches and productive technologies for cooperating with clients to respond to the quick changing demands on industry and design the CNC rotary table that comply with the demands by clients, demonstrating the capabilities of PARKSON in terms of research, innovation and production.

To respond to demands of unmanned automatic production in the future, PARKSON has developed and produced FMS multi-stations intelligent warehouse system, based on Auto Pallet Change System that has been well designed and produced for many years.

For a long time, PARKSON has persisted in the foundation of manufacture, which is design developments and engineering technologies and has followed the operational principles: " Quality to accomplish future; no ending innovation" to market internationally with the brand of PARKSON. For many years, we have developed many high precision rotary tables together with domestic and foreign manufacturers of machine tool for satisfying different territories of machining.

For the recognitions and supports from all walks of life, with continuous efforts on research and service, we will be your trustworthiest partner in supply chain of intelligent machine.

**PARKSON**は1990年に設立し、主な業務は国内外の部品加工業界のお客様に、高精度、生産効率いい専用工作機械を提供することです。

1994年から、工作機械の精度及び生産を上げる要求に対し、CNCロータリーテーブルの開発、製造を始めます。

弊社は積極的に新規製品の研究開発及び生産技術の向上で力を注ぎ、全面的にお客様のニーズ及び業界の急速な変化に応じ、お客様のニーズに合わせ、CNCロータリーテーブルを設計し、PARKSONこその研究開発及び高精度産品を製造します。

これからの無人化、完全自動化生産に応じるため、弊社は今までパレット自動交換システム（APC）の基礎の上、FMSを研究開発し、生産しております。

長い間、PARKSONは設計開発と加工技術の精進は製造工場のもとで、「品質は未来を築き、創造は永久に続く」の経営理念をモットーとし、**PARKSON**ブランドでグローバルセールスを実現しました。国内外の工作機械メーカーと高精度ロータリーテーブルテーブルを共同開発し、異業種を満足しております。

各界の肯定と支持を得た後、弊社は研究開発及びサービス提供を継続し、知能機械産業のサプライチェーンの中、御社の一番信頼できるパートナーになります。

Laser Inspection
レーザー検査装置

Coordinate Measuring Machine
三次元測定機

Dynamic Measuring Instrument for Worm Shaft and Worm Wheel
ウォームセット噛合い測定器

Gear Measuring Instrument
歯車測定器

# Index



## STANDARD

## CUSTOMIZED



Video

# MNC Series

## CNC Rotary Table
## CNC ロータリーテーブル

### Model Classification 型式の選用

**MNC-321R(H)**

- **MNC** CNC Rotary Table / CNCロータリーテーブル
- **32** Table Diameter **Ø320** / テーブル直径 **Ø320**
- **1** Edition / バージョン
- **R** Motor Position **R:**On the Right **L:**On the Left **BR:**On the Back / モータ取付位置 **R:**右 **L:**左 **BR:**後ろ
- **(H)** Clamping System **A:**Pneumatic **H:**Hydraulic / クランプ装置 **A:**空圧 **H:**油圧


MNC-321R

### Product Feature

- High accuracy, high rigidity, and with a big through hole.
- Capable of 4 axis simultaneous machining with machine tools.
- Capable of single axis control with single axis controller.
- Available for horizontal and vertical using.

### 製品の特長

- 高精度、高剛性、中空穴大きいタイプ対応可能
- 工作機械と連動し、四軸同時加工ができる。
- 単軸制御装置と合わせ、単軸制御ができる。
- 立、横両用

| Specifications 仕様 | | Unit | MNC-130 | MNC-172 | MNC-200 | MNC-221 | MNC-251 | MNC-280 | MNC-321 | MNC-401 |
|---|---|---|---|---|---|---|---|---|---|---|
| Table diameter テーブル直径 | | mm | Ø130 | Ø170 | Ø200 | Ø220 | Ø250 | Ø280 | Ø320 | Ø400 |
| Overall height in horizontal 横置き全高 | | mm | 153 | 175 | 175 | 205 | 210 | 220 | 230 | 250 |
| Center height in vertical 垂直中心高さ | | mm | 105 | 135 | 160 | 160 | 190 | 190 | 230 | 280 |
| Through hole diameter 貫通穴径 | | mm | Ø37 | Ø45 | Ø45 | Ø64 | Ø64 | Ø90 | Ø90 | Ø170 |
| Spindle hole diameter スピンドル穴径 | | mm | Ø30H7 | Ø45H7 | Ø45H7 | Φ64H7 | Ø64H7 | Φ90H7 | Ø90H7 | Ø220H7 |
| Width of T-slot T溝幅 | | mm | 10H7 | 12H7 | 12H7 | 12H7 | 12H7 | 12H7 | 14H7 | 14H7 |
| Width of guide block ガイドブロック幅 | | mm | 18H7 | 18H7 | 18H7 | 18H7 | 18H7 | 18H7 | 18H7 | 18H7 |
| Servo motor (Option) サーボモータ(オプション) | FANUC | | αiF2 | αiF4 | αiF4 | αiF4 | αiF8 | αiF8 | αiF12 | αiF12 |
| | MELDAS | | HG-75T | HG-104S | HG-104S | HG-104S | HG-154T | HG-154T | HG-204S | HG-204S |
| | SIEMENS | | 1FK7042 | 1FK7060 | 1FK7060 | 1FK7060 | 1FK7063 | 1FK7063 | 1FK7083 | 1FK7083 |
| | HEIDENHAIN | | QSY96A | QSY116C | QSY116C | QSY116C | QSY116E | QSY116E | QSY155B | QSY155B |
| Total reduction ratio 総合減速比 | | | 1:45 | 1:60 | 1:60 | 1:90 | 1:120 | 1:120 | 1:120 | 1:180 |
| Max. rotation speed Motor 2000min$^{-1}$ テーブル面最大回転速度 | | r.p.m. | 44.4 | 33.3 | 33.3 | 22.2 | 16.6 | 16.6 | 16.6 | 11.1 |
| Min. increment 最小設定単位 | | deg. | 0.001 | 0.001 | 0.001 | 0.001 | 0.001 | 0.001 | 0.001 | 0.001 |
| Indexing accuracy 位置決め精度 | | arc-sec | 60 | 20 | 20 | 20 | 20 | 20 | 20 | 15 |
| Repeatability accuracy 繰り返し精度 | | arc-sec | 6 | 6 | 6 | 6 | 6 | 6 | 6 | 6 |
| Clamping Torque クランプトルク | Pneumatic 空圧 6kg/cm² | kgf-m | 10 | 15 | 15 | 30 | 30 | 38 | 53 | - |
| | Hydraulic 油圧 35~50kg/cm² | kgf-m | - | 44 | 44 | 90 | 90 | 112 | 153 | 200 |
| Driving torque 駆動トルク | | kgf-m | 10 | 20 | 20 | 25 | 25 | 55 | 80 | 170 |
| Max. work load 許容積載荷重 | Vertical垂直 W/ tailstock ( ):心押し台付き | kg<br>kg | 35<br>(70) | 75<br>(150) | 75<br>(150) | 100<br>(200) | 125<br>(250) | 150<br>(300) | 175<br>(350) | 300<br>(500) |
| | Horizontal 水平 | kg | 70 | 150 | 150 | 200 | 250 | 300 | 350 | 500 |
| Allowable load (Clamped) 許容切削推力 (クランプ状態) | F | kgf | 600 | 1000 | 1000 | 1100 | 1100 | 2200 | 2450 | 3500 |
| | F×L | kgf-m | 10 | 44 | 44 | 90 | 90 | 112 | 153 | 200 |
| | F×L | kgf-m | 16 | 70 | 70 | 140 | 140 | 170 | 240 | 320 |
| Allowable work inertia 許容ワークイナーシャ | $J = \frac{W \bullet D^2}{8}$ | kg-m² | 0.14 | 0.54 | 0.75 | 1.21 | 1.95 | 2.94 | 4.48 | 10 |
| N.W. 製品重量 | | kg | 30 | 50 | 60 | 86.5 | 93 | 120 | 170 | 275 |

1. Please contact us for more detailed specification.
2. PARKSON owns the rights to modify the drawing and specification.
3. Servo motors, drives, encoders and hydraulic units are excluded.

1. 詳細仕様についてはお問い合わせください。
2. PARKSONは図面と仕様を変更することがあります。
3. サーボモータ、ドライブ、エンコーダ、油圧ユニットは対象外です。



MNC Series
CNC Rotary Table
CNC ロータリーテーブル

### Dimensions 外形寸法

Unit: mm

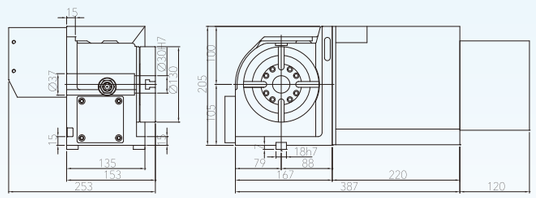

MNC-130R

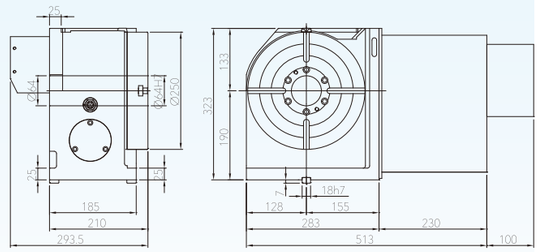

MNC-251R

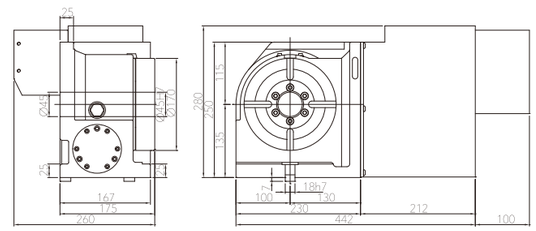

MNC-172R

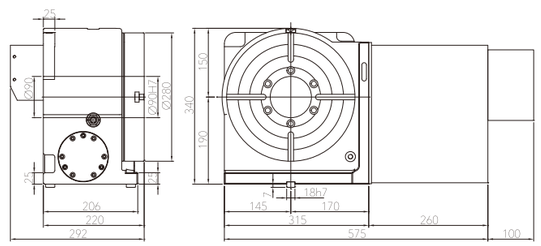

MNC-280R

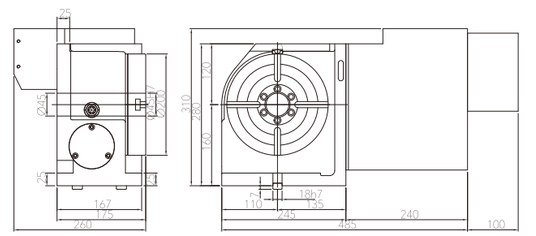

MNC-200R

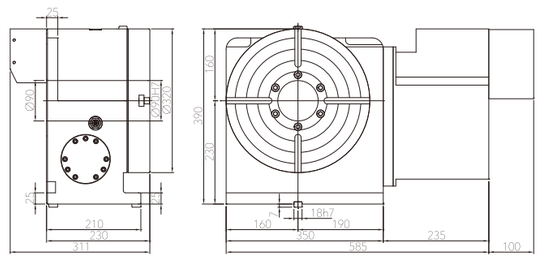

MNC-321R

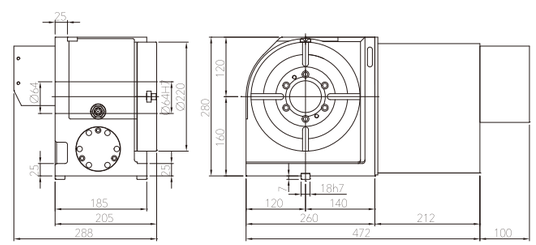

MNC-221R

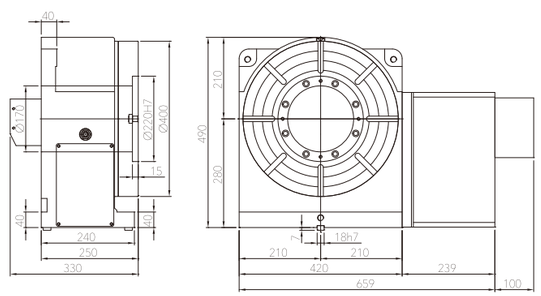

MNC-401R

# MNC Series

## CNC Rotary Table
## CNC ロータリーテーブル

### Model Classification 型式の選用

**MNC-401R(H)**

- **MNC** CNC Rotary Table / CNCロータリーテーブル
- **40** Table Diameter **Ø400** / テーブル直径 **Ø400**
- **1** Edition / バージョン
- **R** Motor Position **R:**On the Right **L:**On the Left **BR:**On the Back / モータ取付位置 **R:**右 **L:**左 **BR:**後ろ
- **(H)** Clamping System **A:**Pneumatic **H:**Hydraulic / クランプ装置 **A:**空圧 **H:**油圧

MNC-401R

### Product Feature

- High accuracy, high rigidity, and with a big through hole.
- Capable of 4 axis simultaneous machining with machine tools.
- Capable of single axis control with single axis controller.
- Available for horizontal and vertical using.

### 製品の特長

- 高精度、高剛性、中空穴大きいタイプ対応可能
- 工作機械と連動し、四軸同時加工ができる。
- 単軸制御装置と合わせ、単軸制御ができる。
- 立、横両用

| Specifications 仕様 | | Unit | MNC-500 | MNC-503 | MNC-632 | MNC-800 | MNC-1000 | MNC-1200 |
|---|---|---|---|---|---|---|---|---|
| Table diameter テーブル直径 | | mm | Ø500 | Ø500 | Ø630 | Ø800 | Ø1000 | Ø1200 |
| Overall height in horizontal 横置き全高 | | mm | 240 | 275 | 329 | 360 | 439 | 550 |
| Center height in vertical 垂直中心高さ | | mm | 310 | 310 | 420 | 480 | 650 | 700 |
| Through hole diameter 貫通穴径 | | mm | Ø210 | Ø254 | Ø280 | Ø190 | Ø356 | Ø440 |
| Spindle hole diameter スピンドル穴径 | | mm | Ø245H7 | Ø300H7 | Ø320H7 | Ø285H7 | Ø400H7 | Ø600H7 |
| Width of T-slot T溝幅 | | mm | 18H7 | 18H7 | 18H7 | 22H7 | 22H7 | 22H7 |
| Width of guide block ガイドブロック幅 | | mm | 18H7 | 18H7 | 22H7 | 22H7 | 22H7 | 22H7 |
| Servo motor (Option) サーボモータ(オプション) | FANUC | | αiF12 | αiF12 | αiF22 | αiF22 | αiF22 | αiF30 |
| | MELDAS | | HG-204S | HG-204S | HG-354S | HG-453S | HG-453S | HG-703S |
| | SIEMENS | | 1FK7083 | 1FK7083 | 1FK7101 | 1FK7101 | 1FK7103 | 1FK7105 |
| | HEIDENHAIN | | QSY155B | QSY155B | QSY155D | QSY155D | QSY190C | QSY190D |
| Total reduction ratio 総合減速比 | | | 1:180 | 1:180 | 1:144 | 1:180 | 1:360 | 1:720 |
| Max. rotation speed Motor 2000min$^{-1}$ テーブル面最大回転速度 | | r.p.m. | 11.1 | 11.1 | 13.8 | 11.1 | 5.5 | 2.7 |
| Min. increment 最小設定単位 | | deg. | 0.001 | 0.001 | 0.001 | 0.001 | 0.001 | 0.001 |
| Indexing accuracy 位置決め精度 | | arc-sec | 15 | 15 | 15 | 15 | 15 | 15 |
| Repeatability accuracy 繰り返し精度 | | arc-sec | 6 | 6 | 6 | 6 | 6 | 6 |
| Clamping torque クランプトルク | Hydraulic 油圧 35 kg/cm² | kgf-m | 350 | 350 | 475 | 600 | 800 | 1200 |
| Driving torque 駆動トルク | | kgf-m | 255 | 255 | 450 | 480 | 550 | 640 |
| Max. work load 許容積載荷重 | Vertical垂直 W/ tailstock ( ):心押し台付き | kg<br>kg | 350<br>(600) | 350<br>(600) | 450<br>(1000) | 1000<br>(2000) | 1500<br>(3500) | 2000<br>(5000) |
| | Horizontal 水平 | kg | 600 | 600 | 1000 | 2000 | 3500 | 5000 |
| Allowable load (Clamped) 許容切削推力 (クランプ状態) | F | kgf | 4000 | 4000 | 4500 | 4500 | 5000 | 5000 |
| | F×L | kgf-m | 350 | 350 | 475 | 600 | 800 | 1200 |
| | F×L | kgf-m | 560 | 560 | 640 | 690 | 1280 | 1920 |
| Allowable work inertia 許容ワークイナーシャ | $J = \frac{W \bullet D^2}{8}$ | kg-m² | 18.75 | 18.75 | 49.61 | 160 | 437.5 | 900 |
| N.W. 製品重量 | | kg | 340 | 340 | 650 | 1200 | 1750 | 2100 |

1. Please contact us for more detailed specification.
2. PARKSON owns the rights to modify the drawing and specification.
3. Servo motors, drives, encoders and hydraulic units are excluded.

1. 詳細仕様についてはお問い合わせください。
2. PARKSONは図面と仕様を変更することがあります。
3. サーボモータ、ドライブ、エンコーダ、油圧ユニットは対象外です。



MNC Series
CNC Rotary Table
CNC ロータリーテーブル

## Dimensions 外形寸法

Unit: mm

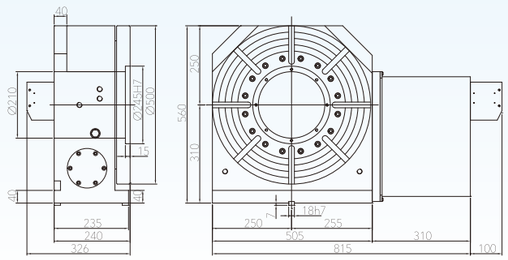

MNC-500R

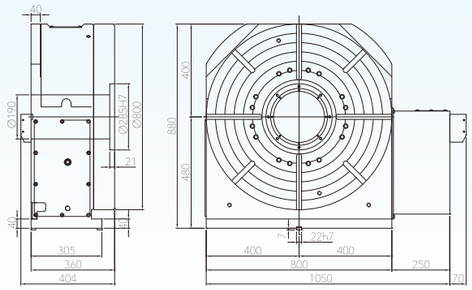

MNC-800R

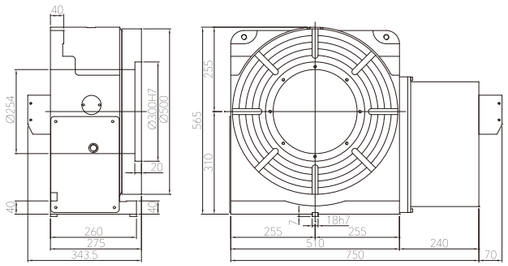

MNC-503R

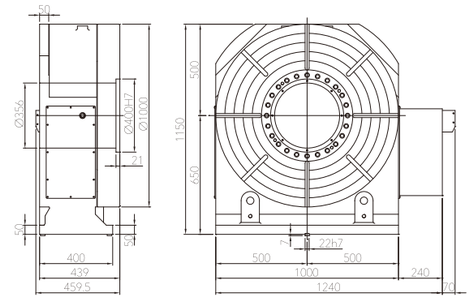

MNC-1000R

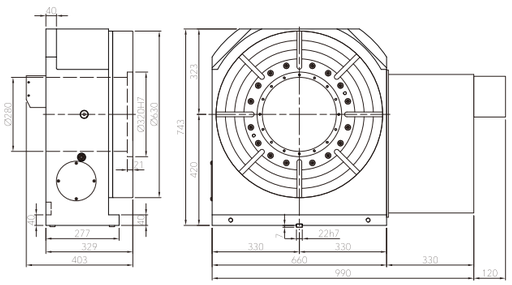

MNC-632R

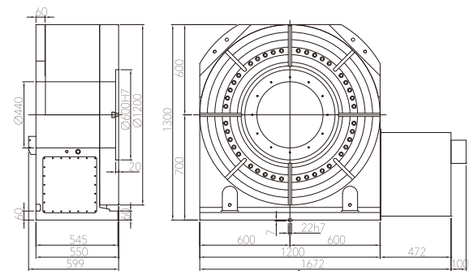

MNC-1200R

# MNC Series

## CNC Rotary Table
## CNC ロータリーテーブル

### DTS Manual Tailstock Series
### DTS 手動式心押し台シリーズ

DTS-200

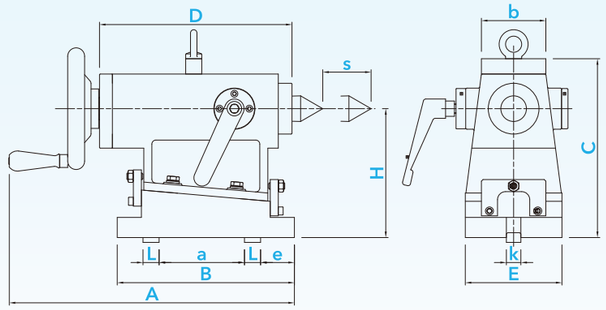


Unit: mm

| Dimensions 外形寸法 | DTS-130 | DTS-171 | DTS-200 | DTS-221 | DTS-251 | DTS-280 | DTS-320 | DTS-400 | DTS-500 |
|---|---|---|---|---|---|---|---|---|---|
| H | 105 | 135 | 160 | 160 | 190 | 190 | 230 | 280 | 310 |
| A | 306 | 306 | 352.5 | 352.5 | 352.5 | 352.5 | 352.5 | 352.5 | 352.5 |
| B | 180 | 180 | 220 | 220 | 220 | 220 | 220 | 220 | 220 |
| C | 135 | 165 | 224.5 | 224.5 | 254.5 | 254.5 | 294.5 | 344.5 | 374.5 |
| D | 184 | 184 | 241 | 241 | 241 | 241 | 241 | 241 | 241 |
| E | 80 | 80 | 120 | 120 | 120 | 120 | 120 | 120 | 124 |
| a | 76 | 80 | 120 | 120 | 120 | 120 | 120 | 120 | 120 |
| b | 80 | 80 | 80 | 80 | 80 | 80 | 80 | 80 | 80 |
| e | 32 | 30 | 30 | 30 | 30 | 30 | 30 | 30 | 30 |
| s | 30 | 30 | 50 | 50 | 50 | 50 | 50 | 50 | 50 |
| k | 18H7 | 18H7 | 18H7 | 18H7 | 18H7 | 18H7 | 18H7 | 18H7 | 18H7 |
| L | 20 | 20 | 20 | 20 | 20 | 20 | 20 | 20 | 20 |
| Center Bore | MT-2 | MT-2 | MT-4 | MT-4 | MT-4 | MT-4 | MT-4 | MT-4 | MT-4 |
| Rotary Model | 130 | 172 | 200 | 221 | 251 | 280 | 321 | 401 | 500 |
| N.W. | 10 | 12.5 | 25 | 25 | 25 | 28 | 30.5 | 35 | 40 |

**Model Classification**
型式の選用

**DTS-200A**

- **DTS** DTS Manual Tailstock 手動式心押し台シリーズ
- **200** Table Diameterφ200 テーブル直径φ200
- **A** **A:**Pneumatic **H:**Hydraulic **A:**空圧 **H:**油圧

### DAS Round Plate Type Braking Tailstock Series
### DAS 円テーブル式ブレーキ心押し台シリーズ

DAS-222

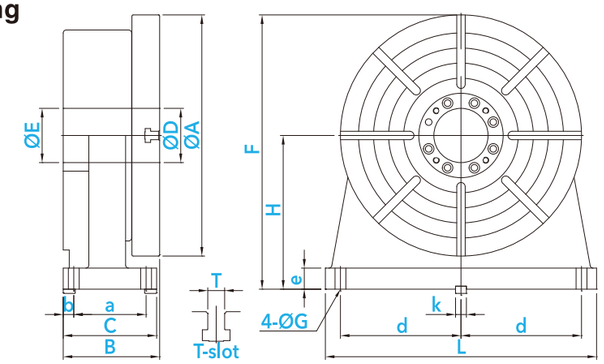


Unit: mm

| Dimensions 外形寸法 | DAS-130 | DAS-173 | DAS-200 | DAS-222 | DAS-252 | DAS-281 | DAS-321 | DAS-401 | DAS-500 |
|---|---|---|---|---|---|---|---|---|---|
| H | 105 | 135 | 160 | 160 | 190 | 190 | 230 | 280 | 310 |
| A | 130 | 170 | 200 | 220 | 250 | 280 | 320 | 400 | 500 |
| B | 123 | 117 | 117 | 117 | 135 | 135 | 150 | 160 | 212 |
| C | 90 | 110 | 114 | 114 | 120 | 120 | 125 | 155 | 160 |
| D | 30H7 | 45H7 | 45H7 | 45H7 | 90H7 | 90H7 | 90H7 | 90H7 | 300H7 |
| E | 37 | 45 | 45 | 45 | 90 | 90 | 90 | 90 | 254 |
| F | 182 | 240 | 265 | 270 | 334 | 334 | 390 | 480 | 565 |
| G | 11 | - | 14 | 14 | 13 | 13 | 18 | 18 | 18 |
| a | 60 | - | 74 | 74 | 96 | 96 | 86 | 120 | 100 |
| b | 15 | - | 20 | 20 | 12 | 12 | 22 | 17.5 | 30 |
| d | 80 | - | 100 | 100 | 125 | 125 | 125 | 200 | 210 |
| e | 20 | 25 | 25 | 25 | 25 | 25 | 25 | 40 | 40 |
| k | 18H7 | 18H7 | 18H7 | 18H7 | 18H7 | 18H7 | 18H7 | 18H7 | 18H7 |
| L | 190 | 210 | 230 | 230 | 320 | 320 | 320 | 450 | 470 |
| T | 10H7 | 12H7 | 12H7 | 12H7 | 12H7 | 12H7 | 14H7 | 14H7 | 18H7 |
| N.W. | 16kg | 30kg | 40kg | 45kg | 50kg | 55kg | 65kg | 127kg | 229kg |



# MNC Series

## CNC Rotary Table
## CNC ロータリーテーブル

### MNC+DAS Four-axis Set Series
### MNC+DAS セットとしての4軸シリーズ

MTD-172R

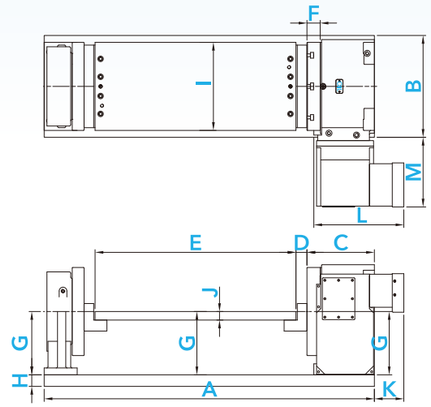


Unit: mm

| Dimensions 外形寸法 | MTD-172 | MTD-200 | MTD-221 | MTD-251 | MTD-280 | MTD-321 | MTD-401 |
|---|---|---|---|---|---|---|---|
| A | 620 | 800 | 800 | 1000 | 1000 | 1200 | 1700 |
| B | 290 | 300 | 300 | 320 | 320 | 370 | 450 |
| C | 175 | 175 | 205 | 210 | 220 | 230 | 250 |
| D | 30 | 40 | 40 | 40 | 40 | 40 | 45 |
| E | 268 | 428 | 398 | 575 | 565 | 745 | 1200 |
| F | 35 | 35 | 39 | 44 | 43 | 48 | 51 |
| G | 135 | 160 | 160 | 190 | 190 | 230 | 280 |
| H | 35 | 35 | 35 | 42 | 42 | 42 | 42 |
| I | 170 | 220 | 220 | 250 | 280 | 320 | 400 |
| J | 30 | 35 | 35 | 35 | 35 | 35 | 42 |
| K | 110 | 110 | 108 | 107.5 | 97 | 106 | 105 |
| L | 277 | 277 | 293 | 292.5 | 303 | 316 | 345 |
| M | 200 | 200 | 205 | 228 | 273 | 253 | 226 |

※ The plane of the middle plate is as high as the center height of the machine.
※ 中板平面高さと機械の中心高さは同じです。

### MNC Series with Optional Height Blocks
### MNC シリーズ オプション品付き-ヒールブロック

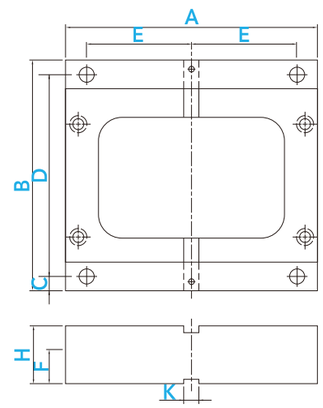


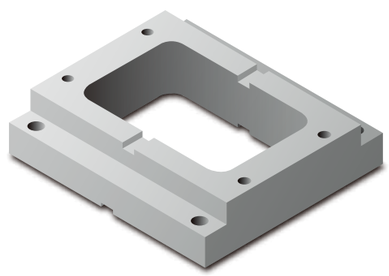

Unit: mm

| | H | A | B | C | D | E | F | G | K |
|---|---|---|---|---|---|---|---|---|---|
| MNC-130 | 20 | 238 | 191 | 14 | 163 | 100 | 20 | 18 | 18H7 |
| | 30 | 238 | 191 | 14 | 163 | 100 | 30 | 18 | 18H7 |
| | 40 | 238 | 191 | 14 | 163 | 100 | 25 | 18 | 18H7 |
| MNC-172 | 20 | 248 | 223 | 14 | 195 | 100 | 20 | 18 | 18H7 |
| | 30 | 248 | 223 | 14 | 195 | 100 | 30 | 18 | 18H7 |
| | 40 | 248 | 223 | 14 | 195 | 100 | 25 | 18 | 18H7 |
| MNC-200 | 20 | 260 | 223 | 14 | 195 | 100 | 20 | 18 | 18H7 |
| | 30 | 260 | 223 | 14 | 195 | 100 | 30 | 18 | 18H7 |
| | 40 | 260 | 223 | 14 | 195 | 100 | 25 | 18 | 18H7 |
| MNC-221 | 28 | 260 | 255 | 18 | 219 | 100 | 20 | 18 | 18H7 |
| | 38 | 260 | 255 | 18 | 219 | 100 | 25 | 18 | 18H7 |
| | 48 | 260 | 255 | 18 | 219 | 100 | 40 | 18 | 18H7 |
| MNC-251 | 28 | 283 | 255 | 18 | 219 | 100 | 20 | 18 | 18H7 |
| | 38 | 283 | 255 | 18 | 219 | 100 | 25 | 18 | 18H7 |
| | 48 | 283 | 255 | 18 | 219 | 100 | 40 | 18 | 18H7 |
| MNC-280 | 28 | 300 | 278 | 18 | 242 | 100 | 20 | 18 | 18H7 |
| | 38 | 300 | 278 | 18 | 242 | 100 | 25 | 18 | 18H7 |
| | 48 | 300 | 278 | 18 | 242 | 100 | 40 | 18 | 18H7 |
| MNC-321 | 38 | 350 | 282 | 18 | 246 | 125 | 25 | 18 | 18H7 |
| | 48 | 350 | 282 | 18 | 246 | 125 | 40 | 18 | 18H7 |
| | 58 | 350 | 282 | 18 | 246 | 125 | 40 | 18 | 18H7 |
| MNC-401 | 38 | 397 | 290 | 18 | 254 | 125 | 25 | 18 | 18H7 |
| | 48 | 397 | 290 | 18 | 254 | 125 | 40 | 18 | 18H7 |
| | 58 | 397 | 290 | 18 | 254 | 125 | 40 | 18 | 18H7 |
| MNC-500 | 38 | 510 | 305 | 18 | 269 | 200 | 25 | 18 | 18H7 |
| | 48 | 510 | 305 | 18 | 269 | 200 | 40 | 18 | 18H7 |
| | 58 | 510 | 305 | 18 | 269 | 200 | 40 | 18 | 18H7 |
| MNC-503 | 38 | 510 | 330 | 18 | 294 | 200 | 25 | 18 | 18H7 |
| | 48 | 510 | 330 | 18 | 294 | 200 | 40 | 18 | 18H7 |
| | 58 | 510 | 330 | 18 | 294 | 200 | 40 | 18 | 18H7 |

# MNC series

## Optional Schematic Diagram
## オプション品付き-概略図

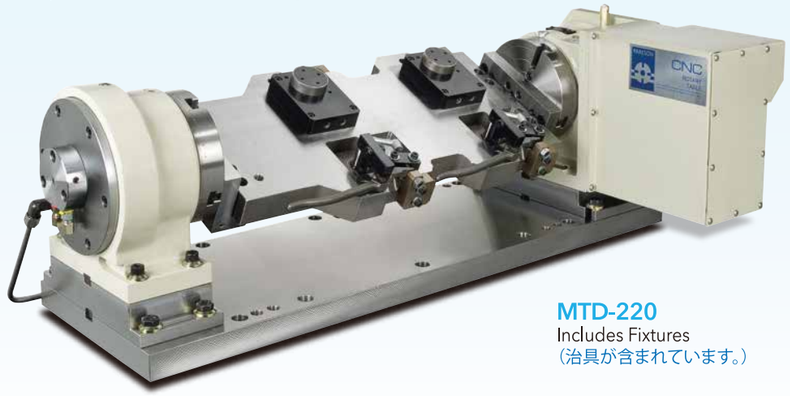

**MTD-220**
Includes Fixtures
（治具が含まれています。）

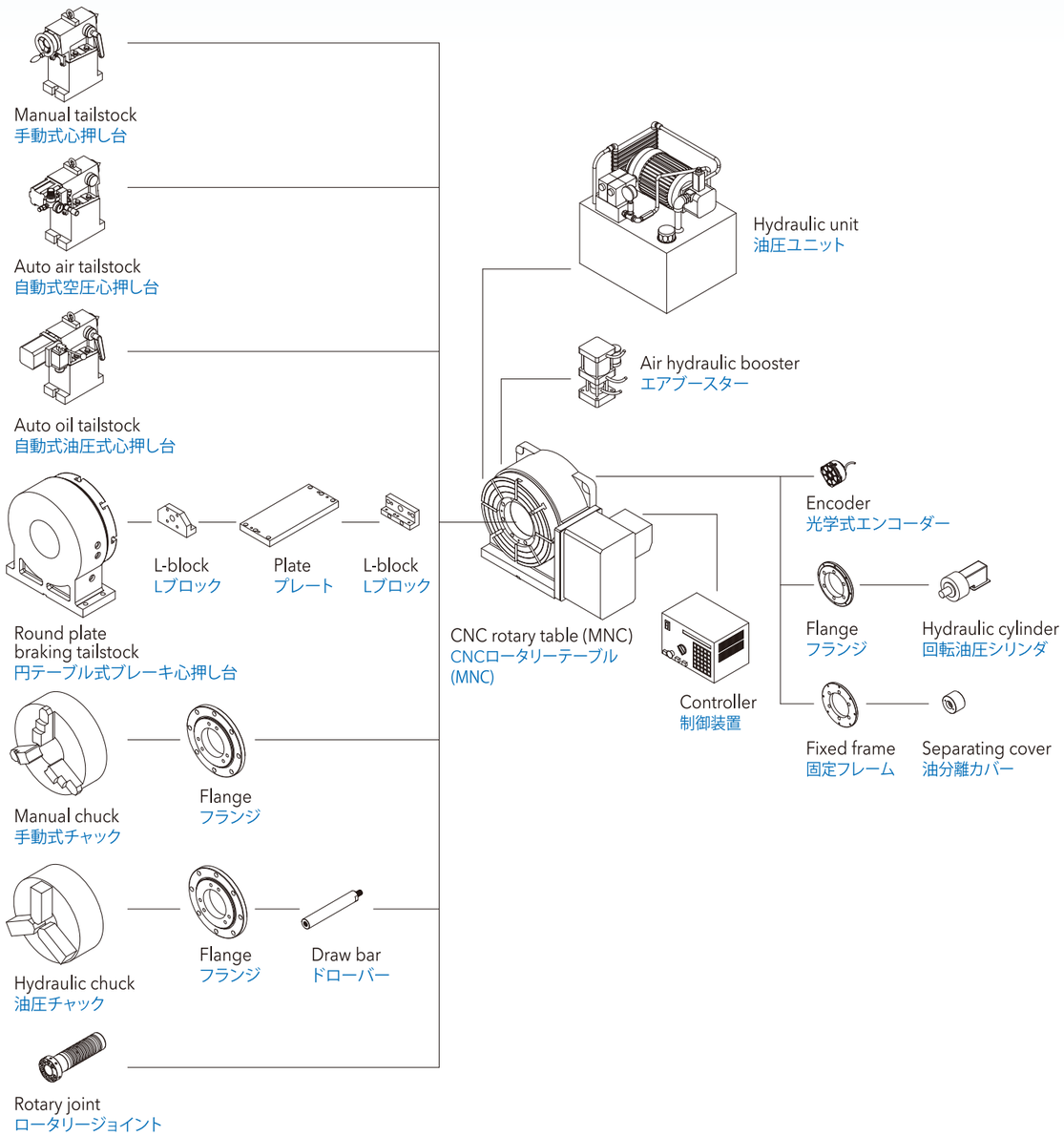




# MNC series

## MNC Accessories Contrast Map
## オプション品対照図

Unit: mm

| Specifications 仕様 | | MNC-130 | MNC-172 | MNC-200 | MNC-221 | MNC-251 | MNC-280 |
|---|---|---|---|---|---|---|---|
| 3-jaw scroll chuck 三爪チャック装置 手動式チャック | Model 型番 | SC-4 | SK-6 | SK-6 | SK-8 | SK-8 | SK-10 |
| | Dimension 寸法 | 4" | 6" | 6" | 8" | 8" | 10" |
| 3-jaw wedge type non through-hole power type 三爪チャック装置 非ホローチャック | Model 型番 | V-206 | V-206 | V-206 | V-208 | V-208 | V-210 |
| | Dimension 寸法 | 6" | 6" | 6" | 8" | 8" | 10" |
| Non through-hole rotary hydraulic cylinder 非ホロー回転油圧シリンダー | Model 型番 | MH100 | MS105 | MS105 | MH125 | MH125 | MH150 |
| Tailstock 心押し台 | Manual 手動式 | DTS-130 | DTS-171 | DTS-200 | DTS-221 | DTS-251 | DTS-280 |
| | Round plate 円テーブル | DAS-130 | DAS-173 | DAS-200 | DAS-222 | DAS-252 | DAS-281 |
| Servo motor サーボモータ | FANUC | αiF2 | αiF4 | αiF4 | αiF4 | αiF8 | αiF8 |
| | MELDAS | HG-75T | HG-104S | HG-104S | HG-104S | HG-154T | HG-154T |
| | SIEMENS | 1FK7042 | 1FK7060 | 1FK7060 | 1FK7060 | 1FK7063 | 1FK7063 |
| | HEIDENHAIN | QSY96A | QSY116C | QSY116C | QSY116C | QSY116E | QSY116E |
| **Specifications 仕様** | | **MNC-321** | **MNC-401** | **MNC-500** | **MNC-503** | **MNC-632** | **MNC-800** |
| 3-jaw scroll chuck 三爪チャック装置 手動式チャック | Model 型番 | SK-12 | SK-12 / SK-16 | SK-16 | SK-16 | SK-16 | SK-16 |
| | Dimension 寸法 | 12" | 12" / 16" | 16" | 16" | 16" | 16" |
| 3-jaw wedge type non through-hole power type 三爪チャック装置 非ホローチャック | Model 型番 | V-212 | V-212 | V-215 / V-218 | V-215 / V-218 | V-215 / V-218 | V-215 / V-218 |
| | Dimension 寸法 | 12" | 12" | 15" / 18" | 15" / 18" | 15" / 18" | 15" / 18" |
| Non through-hole rotary hydraulic cylinder 非ホロー回転油圧シリンダー | Model 型番 | MH150 | MH150 | MH200 | MH200 | MH200 | MH200 |
| Tailstock 心押し台 | Manual 手動式 | DTS-320 | DTS-400 | DTS-500 | DTS-500 | DTS-630 | DTS-800 |
| | Round plate 円テーブル | DAS-321 | DAS-401 | DAS-500 | DAS-500 | DAS-630 | DAS-800 |
| Servo motor サーボモータ | FANUC | αiF12 | αiF12 | αiF12 | αiF12 | αiF22 | αiF22 |
| | MELDAS | HG-204S | HG-204S | HG-204S | HG-204S | HG-354S | HG-453S |
| | SIEMENS | 1FK7083 | 1FK7083 | 1FK7083 | 1FK7083 | 1FK7101 | 1FK7101 |
| | HEIDENHAIN | QSY155B | QSY155B | QSY155B | QSY155B | QSY155D | QSY155D |

1. Please contact us for more detailed specification.
2. PARKSON owns the rights to modify the drawing and specification.
3. Servo motors, drives, encoders and hydraulic units are excluded.

1. 詳細仕様についてはお問い合わせください。
2. PARKSONは図面と仕様を変更することがあります。
3. サーボモータ、ドライブ、エンコーダ、油圧ユニットは対象外です。

# PAR Series

## CNC Tilting Rotary Table
## 傾斜CNCロータリーテーブル

### Model Classification 型式の選用

**PAR-220R**

- **PAR** CNC Tilting Rotary Table
  傾斜CNCロータリーテーブル
- **22** Table Diameter **Ø220**
  テーブル直径 **Ø220**
- **0** Edition
  バージョン
- **R** Motor Position **R:**On the Right **L:**On the Left **BR:**On the Back
  モータ取付位置 **R:**右　**L:**左　**BR:**後ろ

PAR-220R

### Product Feature

- High accuracy, high rigidity and with a big trough hole.
- Capable of 5 axis simultaneous machining with machine tools.
- Can be operated with a double axis controller to do double axis control.

### 製品の特長

- 高精度、高剛性、中空穴大きいタイプ対応可能
- 工作機械と連動し、五軸同時加工ができる。
- 二軸制御装置と合わせ、二軸制御ができる。

| Specifications 仕様 | | Unit | PAR-100 | | PAR-130 | | PAR-170 | | PAR-220 | | PAR-253 | |
|---|---|---|---|---|---|---|---|---|---|---|---|---|
| Table diameter<br>テーブル直径 | | mm | Ø100 | | Ø130 | | Ø170 | | Ø220 | | Ø250 | |
| Overall height in horizontal<br>横置き全高 | | mm | 300 | | 300 | | 330 | | 344 | | 400 | |
| Center height in vertical<br>垂直中心高さ | | mm | 155 | | 155 | | 195 | | 195 | | 245 | |
| Overall height in horizontal<br>水平テーブル面高さ | | mm | 215 | | 215 | | 275 | | 275 | | 324 | |
| Overall length<br>全長 | | mm | 520 | | 520 | | 906 | | 905 | | 914 | |
| Spindle hole diameter<br>スピンドル穴径 | | mm | Ø20H7 | | Ø20H7 | | Ø45H7 | | Ø45H7 | | Ø64H7 | |
| Width of T-slot<br>T溝幅 | | mm | 8H7 | | 8H7 | | 12H7 | | 12H7 | | 12H7 | |
| Width of guide block<br>ガイドブロック幅 | | mm | 18H7 | | 18H7 | | 18H7 | | 18H7 | | 18H7 | |
| Max. working range<br>ワークの最大回転範囲 | | mm | 160 | | 160 | | 250 | | 250 | | 290 | |
| Axis<br>軸方向 | | | Rotating<br>回転軸 | Tilting<br>傾斜軸 | Rotating<br>回転軸 | Tilting<br>傾斜軸 | Rotating<br>回転軸 | Tilting<br>傾斜軸 | Rotating<br>回転軸 | Tilting<br>傾斜軸 | Rotating<br>回転軸 | Tilting<br>傾斜軸 |
| Servo motor (Option)<br>サーボモータ(オプション) | FANUC | | αiF2 | αiF4 | αiF2 | αiF4 | αiF2 | αiF4 | αiF2 | αiF4 | αiF4 | αiF8 |
| | MELDAS | | HG75S | HG104S | HG75S | HG104S | HG75S | HG104S | HG75S | HG104S | HG104S | HG154S |
| | SIEMENS | | 1FK7042 | 1FK7060 | 1FK7042 | 1FK7060 | 1FK7042 | 1FK7060 | 1FK7042 | 1FK7060 | 1FK7060 | 1FK7063 |
| | HEIDENHAIN | | QSY96A | QSY116C | QSY96A | QSY116C | QSY96A | QSY116C | QSY96A | QSY116C | QSY116C | QSY116E |
| Total reduction ratio<br>総合減速比 | | | 1:90 | 1:60 | 1:90 | 1:60 | 1:72 | 1:100 | 1:72 | 1:100 | 1:90 | 1:120 |
| Max. rotation speed Motor 2000min$^{-1}$<br>テーブル面最大回転速度 | | r.p.m. | 22.2 | 33.3 | 22.2 | 33.3 | 27.7 | 20.0 | 27.7 | 20.0 | 22.2 | 16.6 |
| Min. increment<br>最小設定単位 | | deg. | 0.001 | | 0.001 | | 0.001 | | 0.001 | | 0.001 | |
| Tilting angle range<br>傾斜角度 | | deg. | +30~-120 | | +30~-120 | | +30~-120 | | +30~-120 | | +30~-120 | |
| Indexing accuracy<br>位置決め精度 | | arc-sec | 60 | 60 | 60 | 60 | 15 | 45 | 15 | 45 | 15 | 45 |
| Repeatability accuracy<br>繰り返し精度 | | arc-sec | 6 | 8 | 6 | 8 | 6 | 8 | 6 | 8 | 6 | 8 |
| Clamping torque<br>クランプトルク | Pneumatic 空圧 6kg/cm² | kgf-m | 9 | 15 | 9 | 15 | 15 | 30 | 15 | 30 | 30 | 38 |
| | Hydraulic 油圧 35kg/cm² | kgf-m | - | 44 | - | 44 | 44 | 90 | 44 | 90 | 90 | 112 |
| Driving torque<br>駆動トルク | | kgf-m | 10 | | 10 | | 20 | | 20 | | 25 | |
| Max. work load<br>許容積載荷重 | Horizontal 水平(0°~45°) | kg | 30 | | 30 | | 70 | | 70 | | 75 | |
| | Tilting 傾斜(45°~90°) | kg | 20 | | 20 | | 45 | | 50 | | 50 | |
| Allowable load (Clamped)<br>許容切削推力<br>(クランプ状態) | F | kgf | 350 | | 350 | | 700 | | 700 | | 1150 | |
| | F×L | kgf-m | 9 | | 9 | | 44 | | 44 | | 90 | |
| | F×L | kgf-m | 44 | | 44 | | 90 | | 90 | | 112 | |
| 許容ワークイナーシャ<br>Allowable work inertia | $J = \frac{W \bullet D^2}{8}$ | kg-m² | 0.04 | | 0.06 | | 0.25 | | 0.42 | | 0.59 | |
| 製品重量<br>N.W. | | kg | 125 | | 130 | | 200 | | 210 | | 258 | |

1. Please contact us for more detailed specification.
2. PARKSON owns the rights to modify the drawing and specification.
3. Servo motors, drives, encoders and hydraulic units are excluded.

1. 詳細仕様についてはお問い合わせください。
2. PARKSONは図面と仕様を変更することがあります。
3. サーボモータ、ドライブ、エンコーダ、油圧ユニットは対象外です。



PAR Series
CNC Tilting Rotary Table
傾斜CNCロータリーテーブル

## Dimensions 外形寸法

Unit: mm

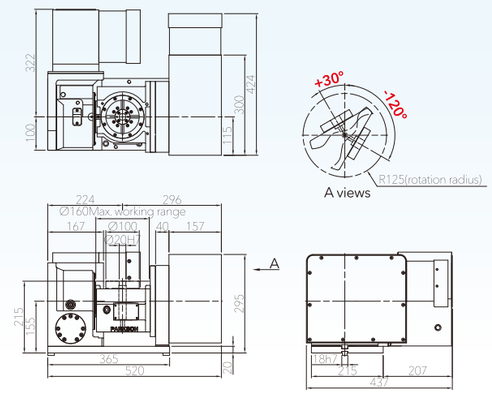


PAR-100R

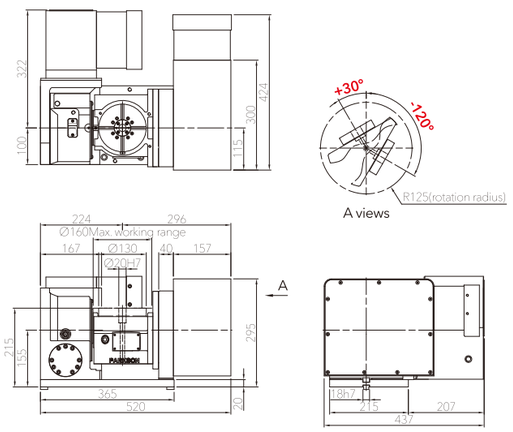


PAR-130R

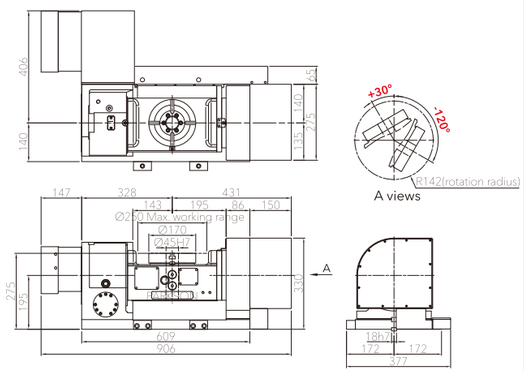


PAR-170R

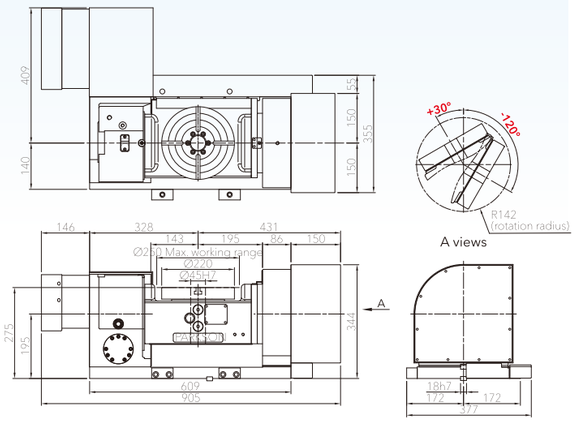


PAR-220R

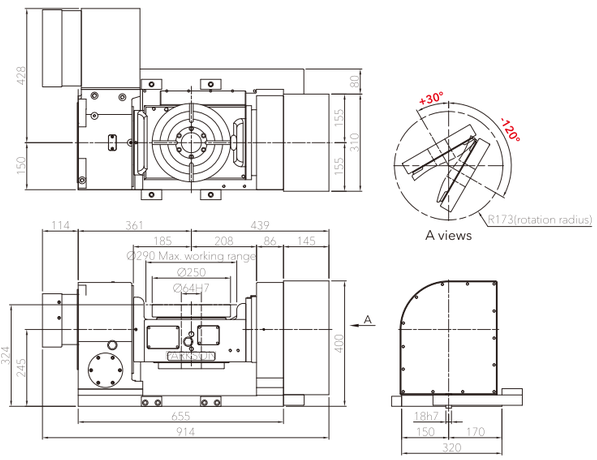


PAR-253R

# PARS Series

## CNC Tilting Rotary Table
## 傾斜CNCロータリーテーブル

### Model Classification 型式の選用

**PARS-400BRE**

- **PAR** CNC Tilting Rotary Table
  傾斜CNCロータリーテーブル
- **S** Special Model **D**:D.D.Motor **G**:Gear Positioning
  **S**:Cradle type **W**:Waterproof
  特殊機種　**D**:DDモータ取付　**G**:ギヤ位置決め
  **S**:スイング式　**W**:浸水式
- **40** Table Diameter **Ø400**
  テーブル直径 **Ø400**
- **0** Edition
  バージョン
- **BR** Motor Position **R**:On the Right **L**:On the Left **BR**:On the Back **E**:Add Encoder Interface
  モータ取付位置 **R**:右　**L**:左　**BR**:後ろ　**E**:光学式エンコーダーI/F取付

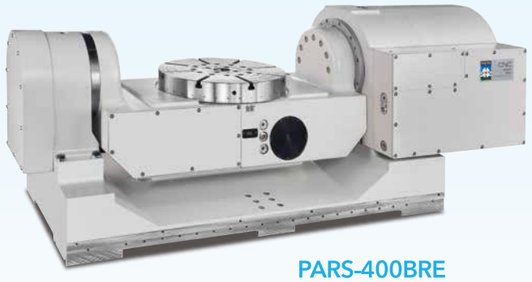

PARS-400BRE

### Product Feature

- High accuracy, high rigidity and with a big trough hole.
- Capable of 5 axis simultaneous machining with machine tools.
- Can be operated with a double axis controller to do double axis control.

### 製品の特長

- 高精度、高剛性、中空穴大きいタイプ対応可能
- 工作機械と連動し、五軸同時加工ができる。
- 二軸制御装置と合わせ、二軸制御ができる。

| Specifications 仕様 | | Unit | PARS-252 | | PARS-300 | | PARS-350 | | PARS-400 | | PARS-503 | | PARS-631 | | PARS-800 | |
|---|---|---|---|---|---|---|---|---|---|---|---|---|---|---|---|---|
| Table diameter テーブル直径 | | mm | Ø250 | | Ø300 | | Ø350 | | Ø400 | | Ø500 | | Ø630 | | Ø800 | |
| Overall height in horizontal 横置き全高 | | mm | 528 | | 498 | | 560 | | 560 | | 680 | | 775 | | 1130 | |
| Center height in vertical 垂直中心高さ | | mm | 340 | | 348 | | 375 | | 375 | | 430 | | 490 | | 730 | |
| Overall height in horizontal 水平テーブル面高さ | | mm | 340 | | 348 | | 375 | | 375 | | 430 | | 490 | | 730 | |
| Overall length 全長 | | mm | 1294 | | 1357 | | 1341 | | 1517 | | 1736 | | 2135 | | 2365 | |
| Spindle hole diameter スピンドル穴径 | | mm | Ø30H7 | | Ø25H7 | | Ø55H7 | | Ø55H7 | | Ø55H7 | | Ø55H7 | | Ø55H7 | |
| Width of T-slot T溝幅 | | mm | 12H7 | | 12H7 | | 12H7 | | 12H7 | | 14H7 | | 18H7 | | 18H7 | |
| Width of guide block ガイドブロック幅 | | mm | 18H7 | | 18H7 | | 18H7 | | 18H7 | | 18H7 | | 22H7 | | 22H7 | |
| Max. working range ワークの最大回転範囲 | | mm | 470 | | 540 | | 480 | | 630 | | 600 | | 820 | | 1000 | |
| Axis 軸方向 | | | Rotating 回転軸 | Tilting 傾斜軸 | Rotating 回転軸 | Tilting 傾斜軸 | Rotating 回転軸 | Tilting 傾斜軸 | Rotating 回転軸 | Tilting 傾斜軸 | Rotating 回転軸 | Tilting 傾斜軸 | Rotating 回転軸 | Tilting 傾斜軸 | Rotating 回転軸 | Tilting 傾斜軸 |
| Servo motor (Option) サーボモータ(オプション) | FANUC | | αiF4 | αiF22 | αiF8 | αiF22 | αiF8 | αiF22 | αiF8 | αiF22 | αiF8 | αiF30 | αiF12 | αiF30 | αiF22 | αiF40 |
| | MELDAS | | HG104S | HG354S | HG154S | HG354S | HG154S | HG354S | HG154S | HG354S | HG154S | HG703S | HG204S | HG703S | HG354S | HG703S |
| | SIEMENS | | 1FK7060 | 1FK7083 | 1FK7063 | 1FK7083 | 1FK7063 | 1FK7083 | 1FK7063 | 1FK7083 | 1FK7063 | 1FK7101 | 1FK7083 | 1FK7105 | 1FK7101 | 1FK7105 |
| | HEIDENHAIN | | – | – | – | – | QSY116E | QSY155D | QSY116E | QSY155D | QSY116J | QSY190C | QSY155B | QSY190D | QSY155D | QSY190D |
| Total reduction ratio 総合減速比 | | | 1 : 90 | 1 : 120 | 1 : 90 | 1 : 120 | 1 : 90 | 1 : 90 | 1 : 90 | 1 : 90 | 1 : 180 | 1 : 160 | 1 : 120 | 1 : 240 | 1 : 120 | 1 : 360 |
| Max. rotation speed Motor 2000min$^{-1}$ テーブル面最大回転速度 | | r.p.m. | 22.2 | 16.6 | 22.2 | 16.6 | 22.2 | 22.2 | 22.2 | 22.2 | 11.1 | 12.5 | 16.6 | 8.3 | 16.6 | 5.5 |
| Min. increment 最小設定単位 | | deg. | 0.001 | | 0.001 | | 0.001 | | 0.001 | | 0.001 | | 0.001 | | 0.001 | |
| Tilting angle range 傾斜角度 | | deg. | -30~+120 | | -30~+120 | | -30~+120 | | -30~+120 | | -30~+120 | | -30~+120 | | -30~+120 | |
| Indexing accuracy 位置決め精度 | | arc-sec | 15 | 45 | 15 | 45 | 15 | 45 | 15 | 45 | 15 | 45 | 15 | 45 | 15 | 45 |
| Repeatability accuracy 繰り返し精度 | | arc-sec | 6 | 8 | 6 | 8 | 6 | 8 | 6 | 8 | 6 | 8 | 6 | 8 | 6 | 8 |
| Clamping torque クランプトルク | | kgf-m | 90 | 153 | 90 | 112 | 112 | 112 | 112 | 112 | 150 | 200 | 169 | 263 | 435 | 435 |
| Hydraulic 油圧 | | kg/cm$^2$ | 35 | 35 | 35 | 35 | 35 | 35 | 35 | 35 | 35 | 35 | 35 | 35 | 50 | 50 |
| Driving torque 駆動トルク | | kgf-m | 30 | | 35 | | 80 | | 100 | | 210 | | 300 | | 380 | |
| Max. work load 許容積載荷重 | Horizontal 水平(0°~45°) | kg | 100 | | 150 | | 200 | | 200 | | 350 | | 500 | | 1000 | |
| | Tilting 傾斜(45°~90°) | kg | 75 | | 85 | | 150 | | 150 | | 200 | | 300 | | 500 | |
| Allowable load (Clamped) 許容切削推力 (クランプ状態) | F | kgf | 1150 | | 1800 | | 2000 | | 2500 | | 2800 | | 2900 | | 3500 | |
| | F×L | kgf-m | 90 | | 90 | | 112 | | 112 | | 150 | | 169 | | 435 | |
| | F×L | kgf-m | 153 | | 112 | | 112 | | 112 | | 200 | | 263 | | 435 | |
| Allowable work inertia 許容ワークイナーシャ | $J = \frac{W \bullet D^2}{8}$ | kg-m² | 0.78 | | 1.69 | | 3.06 | | 4 | | 10.94 | | 24.8 | | 80 | |
| N.W. 製品重量 | | kg | 650 | | 650 | | 720 | | 900 | | 1450 | | 2500 | | 3800 | |

1. Please contact us for more detailed specification.
2. PARKSON owns the rights to modify the drawing and specification.
3. Servo motors, drives, encoders and hydraulic units are excluded.

1. 詳細仕様についてはお問い合わせください。
2. PARKSONは図面と仕様を変更することがあります。
3. サーボモータ、ドライブ、エンコーダ、油圧ユニットは対象外です。



PARS Series
CNC Tilting Rotary Table
傾斜CNCロータリーテーブル

## Dimensions 外形寸法

Unit: mm

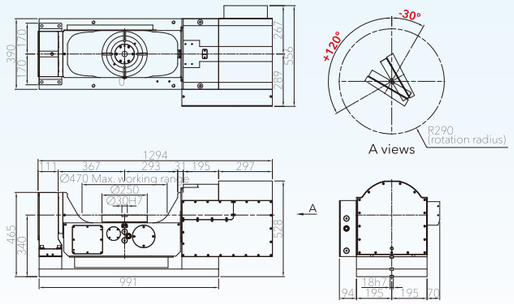


PARS-252BRZ

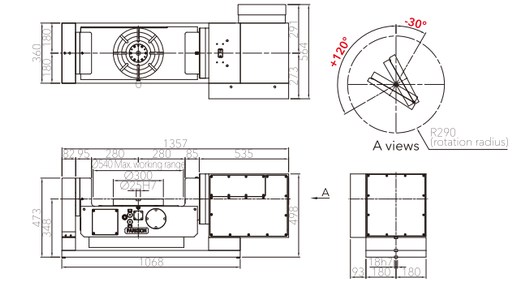


PARS-300BRZ

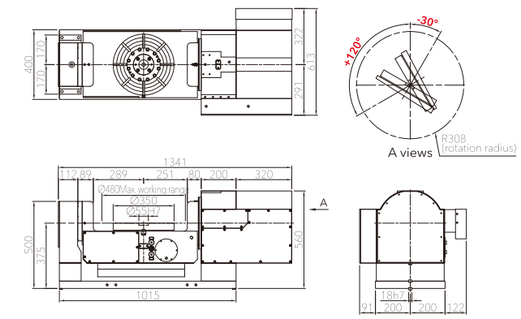


PARS-350BRZ

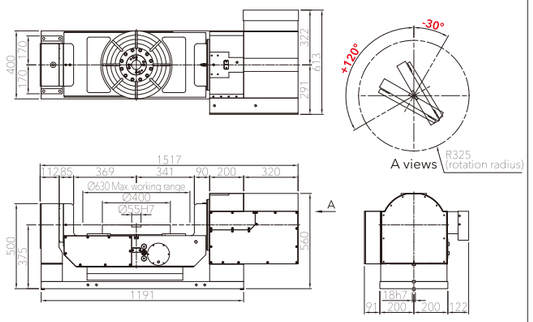


PARS-400BRZ

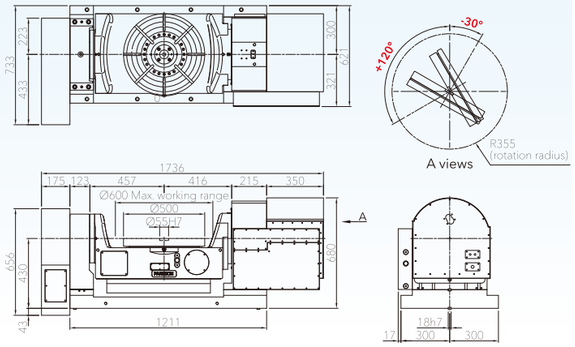


PARS-503BRZ

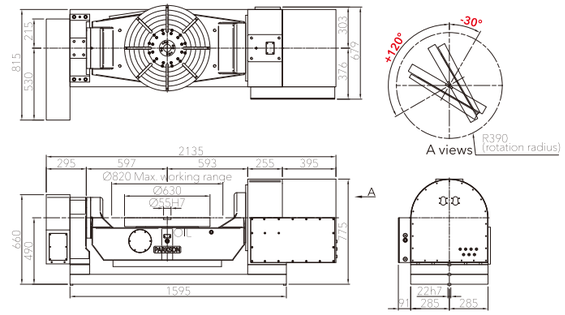


PARS-631BRZ

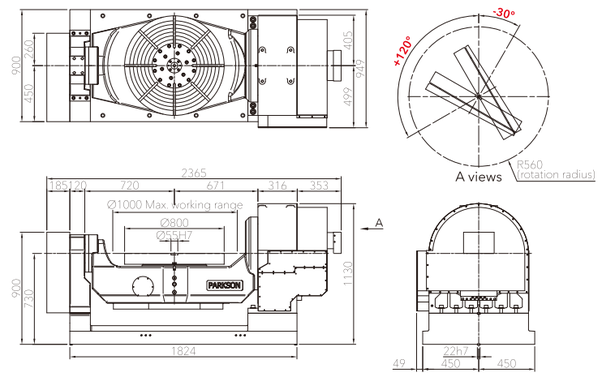


PARS-800BRZ

# PAR-BRI Series

## CNC Tilting Rotary Table
## 傾斜CNCロータリーテーブル

**Model Classification 型式の選用**

## PAR-500 BRIE

- **PAR** CNC Tilting Rotary Table
  傾斜CNCロータリーテーブル
- **50** Table Diameter **Ø500**
  テーブル直径 **Ø500**
- **0** Edition
  バージョン
- **BR** Motor Position
  **BR:**On the Back **E:**Add Encoder Interface
  モータ取付位置 **BR:**後ろ
  **E:**光学式エンコーダーI/F取付
  Table Type **I:**Embedded
  テーブルタイプ　I:植え込み式

PAR-500BRIE

### Product Feature

- High accuracy, high rigidity and with a big trough hole.
- Capable of 5 axis simultaneous machining with machine tools.
- Can be operated with a double axis controller to do double axis control.

### 製品の特長

- 高精度、高剛性、中空穴大きいタイプ対応可能
- 工作機械と連動し、五軸同時加工ができる。
- 二軸制御装置と合わせ、二軸制御ができる。

| Specifications 仕様 | | Unit | PAR-320BRI | PAR-3535BRIP2 | PAR-450BRI | PAR-6060BRI | PAR-500BRI |
|---|---|---|---|---|---|---|---|
| Table diameter テーブル直径 | | mm | Ø320 | 350×350 | Ø450 | 600×600 | Ø650 |
| Overall height in horizontal 横置き全高 | | mm | 666 | 665 | 666 | 753 | 768 |
| Overall height in vertical 縦置き全高" | | mm | -50 | +50 | -50 | -100 | -50 |
| Overall length 全長 | | mm | 1457 | 1457 | 1457 | 1783 | 1764 |
| Spindle hole diameter スピンドル穴径 | | mm | Ø55H7 | Ø55H7 | Ø55H7 | Ø60H7 | Ø55H7 |
| Width of T-slot T溝幅 | | mm | 14H7 | – | 14H7 | 14H7 | 18H7 |
| Max. working range ワークの最大回転範囲 | | mm | 450 | 450 | 450 | 680 | 650 |
| Axis 軸方向 | | | Rotating 回転軸 / Tilting 傾斜軸 | Rotating 回転軸 / Tilting 傾斜軸 | Rotating 回転軸 / Tilting 傾斜軸 | Rotating 回転軸 / Tilting 傾斜軸 | Rotating 回転軸 / Tilting 傾斜軸 |
| Servo motor (Option) サーボモータ(オプション) | FANUC | | αiS12 / αiF30 | αiS12 / αiF30 | αiS12 / αiF30 | αiF12 / αiF30 | αiF12 / αiF40+Fan |
| | MELDAS | | HG-154S / HG-354S | HG-224S / HG-703S | HG-154S / HG-354S | – / – | HG204S / HG703S |
| | SIEMENS | | 1FK7063 / 1FK7101 | 1FK7063 / 1FK7101 | 1FK7063 / 1FK7101 | 1FK7083 / 1FK7105 | 1FK7083 / 1FK7105 |
| | HEIDENHAIN | | QSY130E / QSY190C | QSY130E / QSY190C | QSY130E / QSY190C | – / – | QSY155C / QSY190D |
| Total reduction ratio 総合減速比 | | | 1:72 / 1:72 | 1:72 / 1:72 | 1:72 / 1:72 | 1:90 / 1:90 | 1:60 / 1:120 |
| Table /motor Max. rotation speed テーブル面最大回転速度 | | r.p.m. | 27.7/2000 / 27.7/2000 | 27.7/2000 / 27.7/2000 | 27.7/2000 / 27.7/2000 | 25/2250 / 25/2250 | 25/1500 / 25/3000 |
| Min. Increment 最小設定単位 | | deg. | 0.001 | 0.001 | 0.001 | 0.001 | 0.001 |
| Tilting angle range 傾斜角度 | | deg. | ±110 | ±110 | ±110 | ±110 | ±110 |
| Indexing accuracy 位置決め精度 | | arc-sec | 15 / 45 | 15 / 45 | 15 / 45 | 15 / 45 | 15 / 45 |
| Repeatability accuracy 繰り返し精度 | | arc-sec | 6 / 8 | 6 / 8 | 6 / 8 | 6 / 8 | 6 / 8 |
| Clamping torque クランプトルク | | kgf-m | 112 / 153 | 112 / 153 | 112 / 153 | 123 / 136 | 169 / 263 |
| Operating pressure 作動圧力 | | kg/cm² | 35 | 35 | 35 | 35 | 50 |
| Driving torque 駆動トルク | | kgf-m | 25 | 25 | 25 | 40 | 55 |
| Max. work load 許容積載荷重 | Horizontal 水平(0°~45°) | kg | 200 | 180 | 200 | 350 | 300 |
| | Tilting 傾斜(45°~90°) | kg | 150 | 120 | 150 | 250 | 200 |
| N.W. 製品重量 | | kg | 620 | 730 | 680 | 1060 | 1200 |

1. Please contact us for more detailed specification.
2. PARKSON owns the rights to modify the drawing and specification.
3. Servo motors, drives, encoders and hydraulic units are excluded.

1. 詳細仕様についてはお問い合わせください。
2. PARKSONは図面と仕様を変更することがあります。
3. サーボモータ、ドライブ、エンコーダ、油圧ユニットは対象外です。



PAR-BRI Series
CNC Tilting Rotary Table
傾斜CNCロータリーテーブル

## Dimensions 外形寸法

Unit: mm

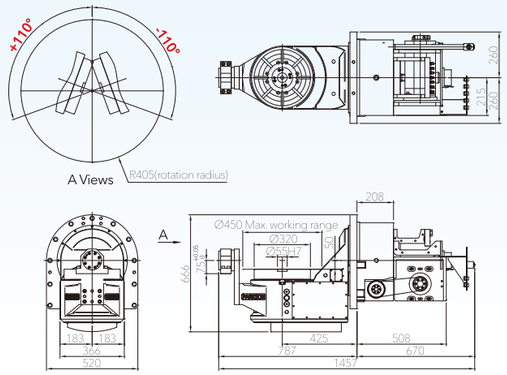


PAR-320BRI

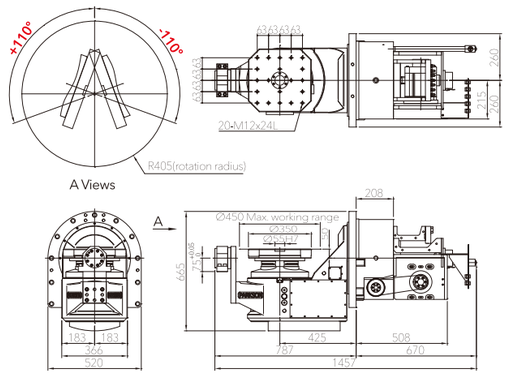


PAR-3535BRIP2

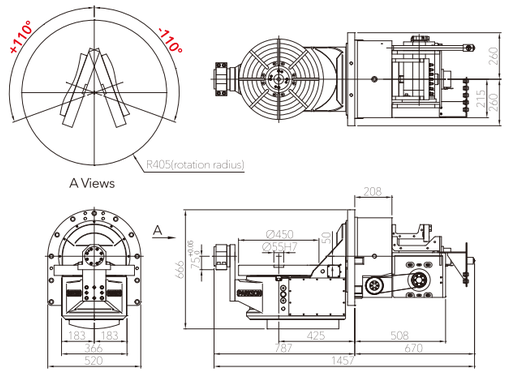


PAR-450BRI

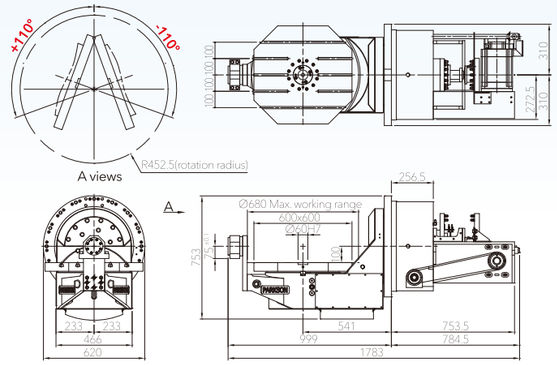


PAR-6060BRI

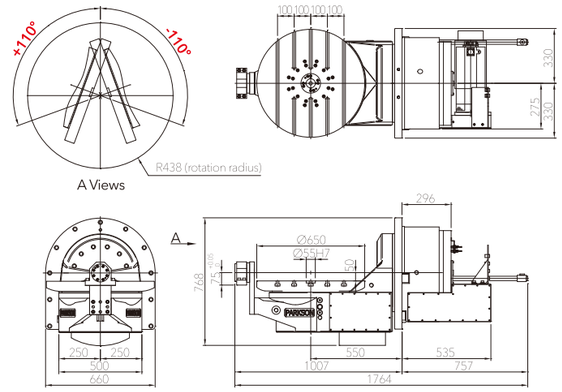


PAR-500BRI

# DMTRT Series

## CNC Tilting Rotary Table
## 傾斜CNCロータリーテーブル

### Model Classification 型式の選用

**DMTRT-221L**

- **DMTRT** CNC Tilting Rotary Table / 傾斜CNCロータリーテーブル
- **22** Table Diameter **Ø220** / テーブル直径 **Ø220**
- **1** Edition / バージョン
- **R** Motor Position **L**:On the Left / モータ取付位置 **L**:左

DMTRT-221L

### Product Feature

- High accuracy, high rigidity and with a big trough hole.
- Capable of 5 axis simultaneous machining with machine tools.
- Can be operated with a double axis controller to do double axis control.

### 製品の特長

- 高精度、高剛性
- 工作機械と連動し、五軸同時加工ができる。
- 二軸制御装置と合わせ、二軸制御ができる。

| Specifications 仕様 | | Unit | DMTRT-171L | | DMTRT-221L | | DMTRT-280L | | DMTRT-320L | |
|---|---|---|---|---|---|---|---|---|---|---|
| Table diameter テーブル直径 | | mm | Ø170 | | Ø220 | | Ø280 | | Ø320 | |
| Overall height in horizontal 横置き全高 | | mm | 403 | | 403 | | 503 | | 503 | |
| Center height in vertical 垂直中心高さ | | mm | 233 | | 233 | | 290 | | 290 | |
| Overall height in horizontal 水平テーブル面高さ | | mm | 315 | | 335 | | 379 | | 384 | |
| Overall length 全長 | | mm | 624 | | 784 | | 738 | | 802 | |
| Spindle hole diameter スピンドル穴径 | | mm | Ø45H7 | | Ø64H7 | | Ø42H7 | | Ø42H7 | |
| Width of t-slot T溝幅 | | mm | 12H7 | | 12H7 | | 12H7 | | 14H7 | |
| Width of guide block ガイドブロック幅 | | mm | 18H7 | | 18H7 | | 18H7 | | 18H7 | |
| Axis 軸方向 | | | Rotating 回転軸 | Tilting 傾斜軸 | Rotating 回転軸 | Tilting 傾斜軸 | Rotating 回転軸 | Tilting 傾斜軸 | Rotating 回転軸 | Tilting 傾斜軸 |
| Servo motor (Option) サーボモータ(オプション) | FANUC | | αiF2 | αiF4 | αiF4 | αiF8 | αiF4 | αiF12 | αiF8 | αiF12 |
| | MELDAS | | HG75S | HG104S | HG104S | HG154S | HG104S | HG204S | HG154S | HG204S |
| | SIEMENS | | 1FK7042 | 1FK7060 | 1FK7060 | 1FK7063 | 1FK7060 | 1FK7083 | 1FK7063 | 1FK7083 |
| | HEIDENHAIN | | QSY96G | QSY116C | QSY96G | QSY116E | QSY116C | QSY155B | QSY116E | QSY155B |
| Total reduction ratio 総合減速比 | | | 1:60 | 1:120 | 1:90 | 1:120 | 1:120 | 1:180 | 1:160 | 1:180 |
| Max. rotation speed Motor 2000min$^{-1}$ テーブル面最大回転速度 | | r.p.m. | 33.3 | 16.6 | 22.2 | 16.6 | 16.6 | 11.1 | 12.5 | 11.1 |
| Min. increment 最小設定単位 | | deg. | 0.001 | | 0.001 | | 0.001 | | 0.001 | |
| Tilting angle range 傾斜角度 | | deg. | -20~+110 | | -20~+110 | | -20~+110 | | -20~+110 | |
| Indexing accuracy 位置決め精度 | | arc-sec | 20 | 60 | 20 | 60 | 20 | 45 | 20 | 45 |
| Repeatability accuracy 繰り返し精度 | | arc-sec | 6 | 8 | 6 | 8 | 6 | 8 | 6 | 8 |
| Clamping Torque クランプトルク | Pneumatic 空圧 6kg/cm² | kgf-m | 15 | 26 | 30 | 26 | 17 | 46 | 23 | 46 |
| | Hydraulic 油圧 35kg/cm² | kgf-m | 44 | 152 | 90 | 152 | 99 | 268 | 134 | 268 |
| Driving torque 駆動トルク | | kgf-m | 20 | | 25 | | 55 | | 80 | |
| Max. work load 許容積載荷重 | Horizontal 水平(0°~45°) | kg | 70 | | 90 | | 120 | | 180 | |
| | Tilting 傾斜(45°~90°) | kg | 45 | | 55 | | 85 | | 110 | |
| Allowable load (Clamped) 許容切削推力 (クランプ状態) | F | kgf | 900 | | 1100 | | 1650 | | 1800 | |
| | F×L | kgf-m | 44 | | 90 | | 99 | | 134 | |
| | F×L | kgf-m | 152 | | 152 | | 268 | | 268 | |
| Allowable work inertia 許容ワークイナーシャ | $J = \frac{W \bullet D^2}{8}$ | kg-m² | 0.25 | | 0.54 | | 1.17 | | 2.3 | |
| N.W. 製品重量 | | kg | 230 | | 240 | | 460 | | 472 | |

1. Please contact us for more detailed specification.
2. PARKSON owns the rights to modify the drawing and specification.
3. Servo motors, drives, encoders and hydraulic units are excluded.

1. 詳細仕様についてはお問い合わせください。
2. PARKSONは図面と仕様を変更することがあります。
3. サーボモータ、ドライブ、エンコーダ、油圧ユニットは対象外です。



DMTRT Series
CNC Tilting Rotary Table
傾斜CNCロータリーテーブル

### Dimensions 外形寸法

Unit: mm

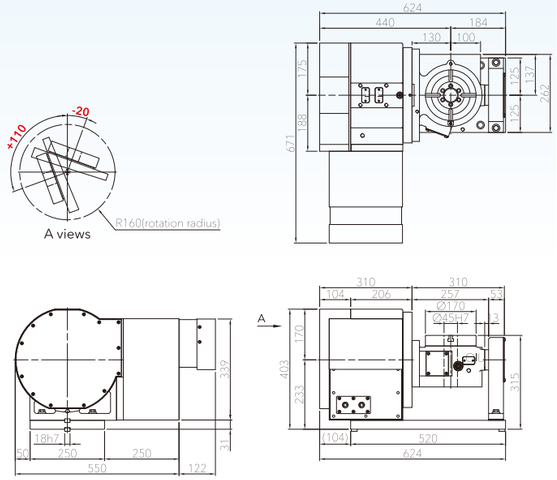


DMTRT-171L

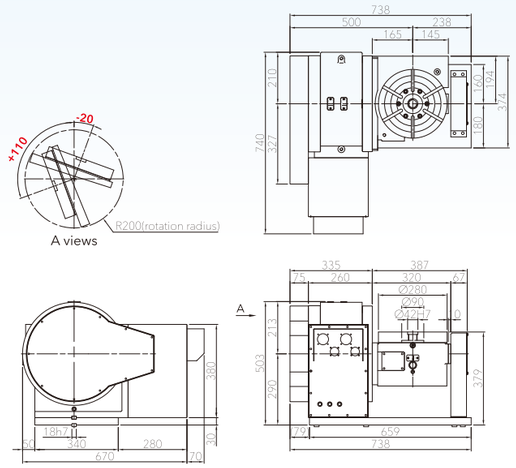


DMTRT-280L

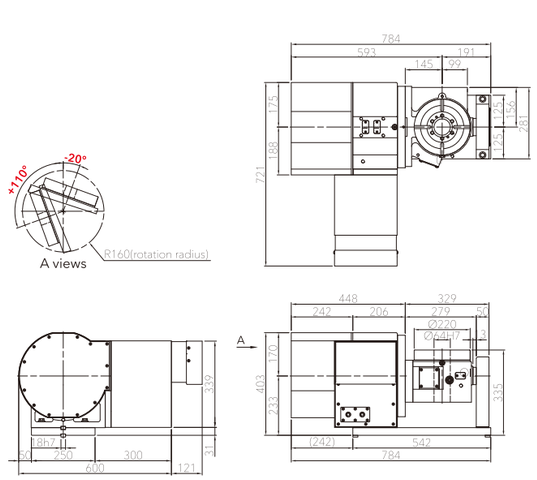


DMTRT-221L

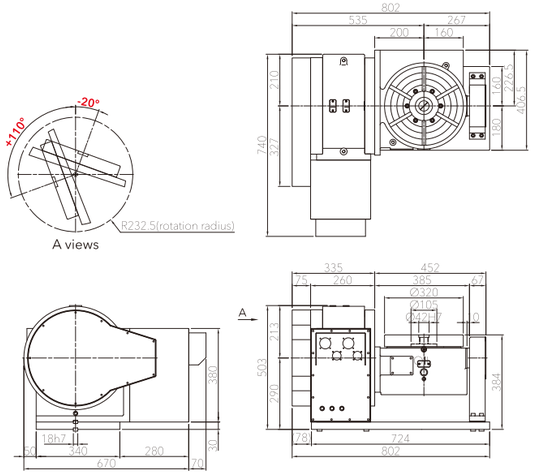


DMTRT-320L

# FMH Series

## Horizontal CNC Rotary Table
## 横式CNCロータリーテーブル

### Model Classification 型式の選用

**FMH-500YP2E**

- **FMH** Horizontal CNC Rotary Table
  横式CNCロータリーテーブル
- **500** Table Dimension 500x500mm
  パレット寸法500x500mm
- **Y** Interface Type **X**: Hard rail **Y**: Linear
  **Z**: Flatness **E**:Add encoder interface
  インターフェース **X**:ハードレールI/F　**Z**:平底I/F
  **Y**:リニアI/F　**E**:光学式エンコーダーI/F取付
- **P2** Two Pallets Included
  パレット2個含み
- **T** T-slot Pallet (tapping hole is standard)
  T溝式パレット（標準タイプはネジ穴式パレット）

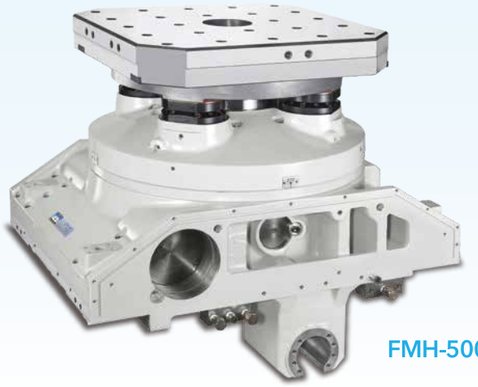

FMH-500YP2E

### Product Feature

- High accuracy and high rigidity.
- Can be equipped with an encoder to achieve better positioning accuracy.
- Capable of 4 axis simultaneous machining with machine tools.
- Can be equipped with an APC to do pallets change automatically.
- Applicable to the FMS (Flexible Manufacturing System).

### 製品の特長

- 高精度、高剛性
- 光学式エンコーダー取付、位置決め精度は高める。
- 工作機械と連動し、四軸同時加工ができる。
- APCと合わせ、パレットは自動交換できる。
- 数枚パレット自動交換システムに適用

| Specifications 仕様 | | Unit | FMH-320P2 | FMH-400P2 | FMH-500P2 | FMH-630P2 | FMH-800P2 | FMH-1000P2 | FMH-1250P2 |
|---|---|---|---|---|---|---|---|---|---|
| Pallet diameter<br>パレット寸法 | | mm | 320×320 | 400×400 | 500×500 | 630×630 | 800×800 | 1000×1000 | 1250×1250 |
| Spindle hole diameter<br>スピンドル穴径 | | mm | Ø55H7 | Ø55H7 | Ø50H7 | Ø55H7 | Ø55H7 | Ø55H7 | Ø55H7 |
| Overall height in horizontal<br>横置き全高 | | mm | 326 | 387 | 460 | 480 | 580 | 600 | 620 |
| Servo motor (Option)<br>サーボモータ(オプション) | FANUC | | αiF8 | αiF12 | αiF12 | αiF22 | αiF30 | αiF30 | αiF30 |
| | SIEMENS | | 1FK7063 | 1FK7063 | 1FK7063 | 1FK7101 | 1FK7105 | 1FK7105 | 1FK7105 |
| Total reduction ratio<br>総合減速比 | | | 1:90 | 1:90 | 1:90 | 1:180 | 1:180 | 1:360 | 1:360 |
| Max. rotation speed<br>パレット最大回転速度<br>Motor 2000 $min^{-1}$ | | r.p.m | 22.2 | 22.2 | 22.2 | 11.1 | 11.1 | 5.5 | 5.5 |
| Min. increment<br>最小設定単位 | | deg. | 0.001 | 0.001 | 0.001 | 0.001 | 0.001 | 0.001 | 0.001 |
| Indexing accuracy<br>位置決め精度 | | arc-sec | 15 | 15 | 15 | 15 | 15 | 15 | 15 |
| Repeatability accuracy<br>繰り返し精度 | | arc-sec | 4 | 4 | 4 | 4 | 4 | 4 | 4 |
| Clamping torque<br>クランプトルク | | kgf-m | 110 | 275 | 300 | 520 | 830 | 1600 | 1600 |
| Hydraulic pressure<br>油圧力 | | kg/cm² | 35 | 35 | 50 | 50 | 50 | 50 | 50 |
| Permissible cutting force<br>許容切削力 | | kgf-m | 70 | 206 | 225 | 450 | 600 | 1200 | 1200 |
| Max. load (Put horizontally)<br>最大荷重(水平放置) | | kg | 300 | 400 | 500 | 1200 | 2000 | 3500 | 5000 |
| N.W.<br>製品重量 | | kg | 205 | 370 | 630 | 1090 | 1750 | 2710 | 3050 |

1. Please contact us for more detailed specification.
2. PARKSON owns the rights to modify the drawing and specification.
3. Servo motors, drives, encoders and hydraulic units are excluded.

1. 詳細仕様についてはお問い合わせください。
2. PARKSONは図面と仕様を変更することがあります。
3. サーボモータ、ドライブ、エンコーダ、油圧ユニットは対象外です。



FMH Series
Horizontal CNC Rotary Table
横式CNCロータリーテーブル

### Dimensions 外形寸法

Unit: mm

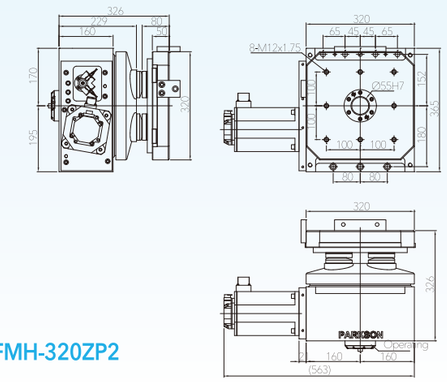

FMH-320ZP2

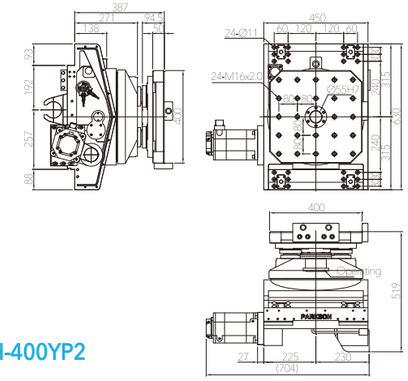

FMH-400YP2

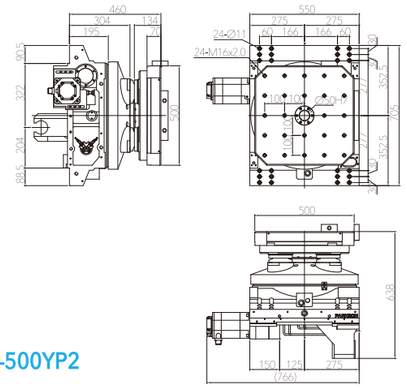

FMH-500YP2

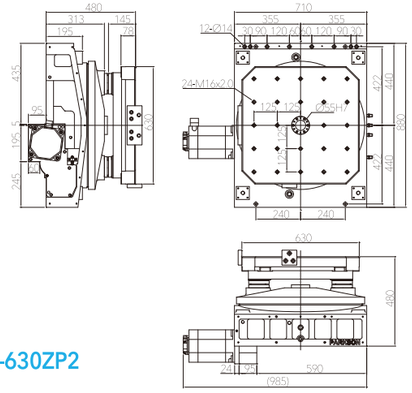

FMH-630ZP2

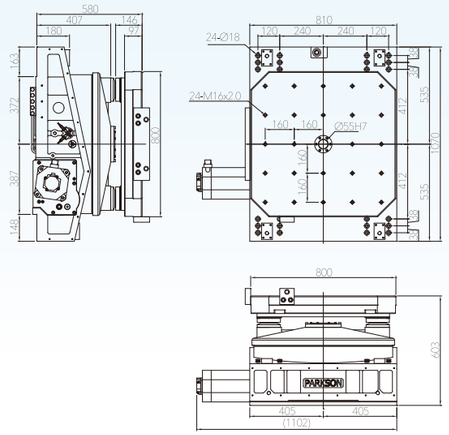

FMH-800YP2

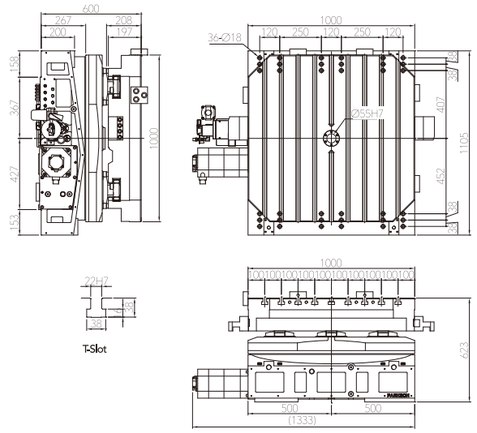

FMH-1000YP2T

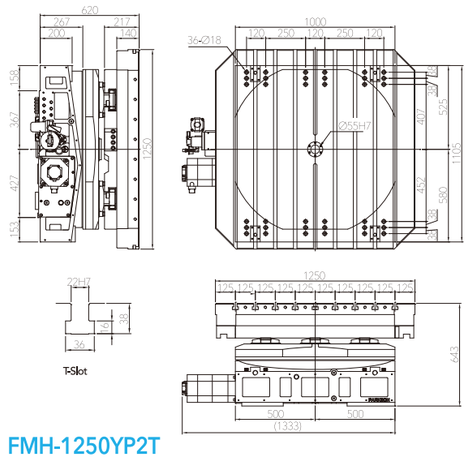

FMH-1250YP2T

# FMHG Series

## Horizontal CNC Rotary Table
## 横式CNCロータリーテーブル

### Model Classification 型式の選用

**FMHG-6380YP2**

- **FMHG** Horizontal CNC Rotary Table
  横式CNCロータリーテーブル
- **6380** Table Dimension 630x800mm
  パレット寸法630x800mm
- **Y** Interface Type **X**: Hard rail **Y**: Linear **Z**: Flatness
  インターフェース **X**:ハードレールI/F **Z**:平底I/F
  **Y**:リニアI/F
- **P2** Two Pallets Included
  パレット2個含み
- **T** T-slot Pallet (Tapping Hole is Standard)
  T溝式パレット(標準タイプはネジ穴式パレット)

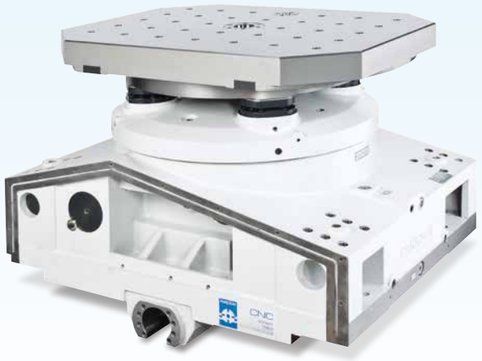

FMHG-6380YP2

### Product Feature

- High accuracy and high rigidity.
- Precise positioning by coupling gears.
- Can be equipped with an APC to do pallets change automatically.
- Applicable to the FMS (Flexible Manufacturing System).

### 製品の特長

- 高精度、高剛性
- ハースカップリングで位置決め
- APCと合わせ、パレットは自動交換できる。
- FMSに運用できる。

| Specifications 仕様 | | Unit | FMHG-320P2 | FMHG-400P2 | FMHG-500P2 | FMHG-630P2 | FMHG-800P2 | FMHG-1000P2 | FMHG-1250P2 |
|---|---|---|---|---|---|---|---|---|---|
| Pallet diameter パレット寸法 | | mm | 320×320 | 400×400 | 500×500 | 630×630 | 800×800 | 1000×1000 | 1250×1250 |
| Spindle hole diameter スピンドル穴径 | | mm | Ø18H7 | Ø55H7 | Ø55H7 | Ø55H7 | Ø55H7 | Ø55H7 | Ø55H7 |
| Overall height in horizontal 横置き全高 | | mm | 360 | 380 | 460 | 500 | 530 | 600 | 620 |
| Servo motor (Option) サーボモータ (オプション) | FANUC | | αiF8 | αiF8 | αiF8 | αiF12 | αiF22 | αiF22 | αiF30 |
| | SIEMENS | | 1FK7063 | 1FK7063 | 1FK7063 | 1FK7083 | 1FK7101 | 1FK7101 | 1FK7105 |
| Total reduction ratio 総合減速比 | | | 1:120 | 1:120 | 1:90 | 1:180 | 1:180 | 1:360 | 1:360 |
| Max. rotation speed パレット面最大回転速度 Motor 2000 $min^{-1}$ | | r.p.m | 16.6 | 16.6 | 22.2 | 11.1 | 11.1 | 5.5 | 5.5 |
| Min. increment 最小設定単位 | | deg. | 1 | 1 | 1 | 1 | 1 | 1 | 1 |
| Indexing accuracy 位置決め精度 | | arc-sec | 10 | 10 | 10 | 10 | 10 | 10 | 10 |
| Repeatability accuracy 繰り返し精度 | | arc-sec | 2 | 2 | 2 | 2 | 2 | 2 | 2 |
| Clamping torque クランプトルク | | kgf-m | 420 | 600 | 860 | 860 | 1050 | 6000 | 6000 |
| Hydraulic pressure 油圧力 | | kg/cm² | 35 | 50 | 50 | 50 | 50 | 50 | 50 |
| Permissible cutting force 許容切削力 | | kgf-m | 315 | 450 | 650 | 650 | 790 | 4200 | 4200 |
| Max. load (Put horizontally) 最大荷重(水平放置) | | kg | 300 | 400 | 500 | 1200 | 2000 | 3500 | 5000 |
| N.W. 製品重量 | | kg | 206 | 515 | 640 | 1075 | 1450 | 2680 | 3030 |

1. Please contact us for more detailed specification.
2. PARKSON owns the rights to modify the drawing and specification.
3. Servo motors, drives, encoders and hydraulic units are excluded.

1. 詳細仕様についてはお問い合わせください。
2. PARKSONは図面と仕様を変更することがあります。
3. サーボモータ、ドライブ、エンコーダ、油圧ユニットは対象外です。



FMHG Series
Horizontal CNC Rotary Table
横式CNCロータリーテーブル

## Dimensions 外形寸法

Unit: mm

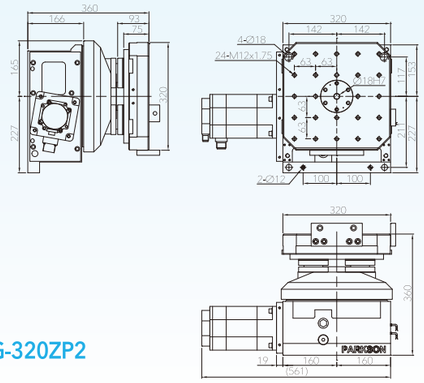

FMHG-320ZP2

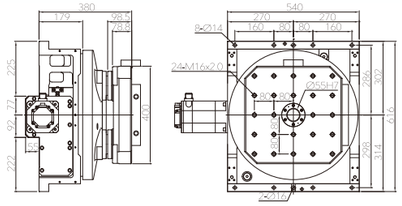

FMHG-400ZP2

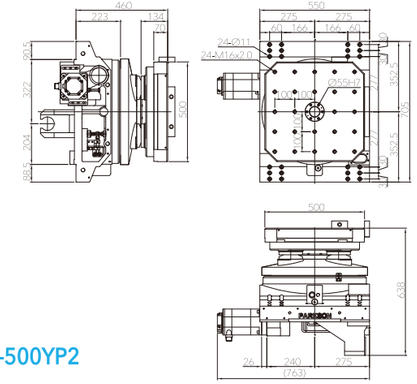

FMHG-500YP2

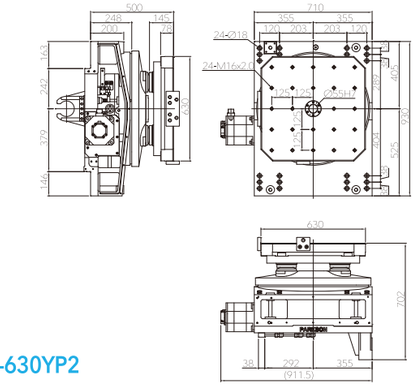

FMHG-630YP2

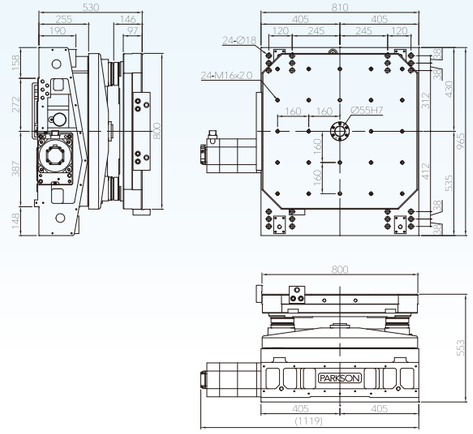

FMHG-800YP2

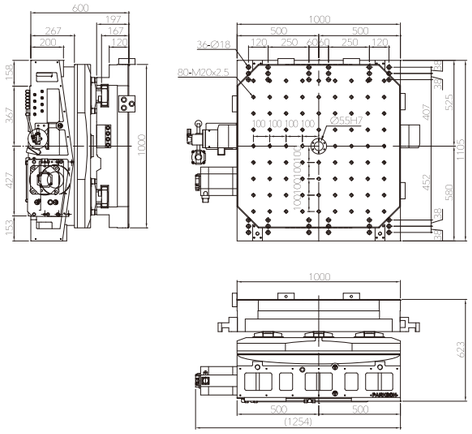

FMHG-1000YP2

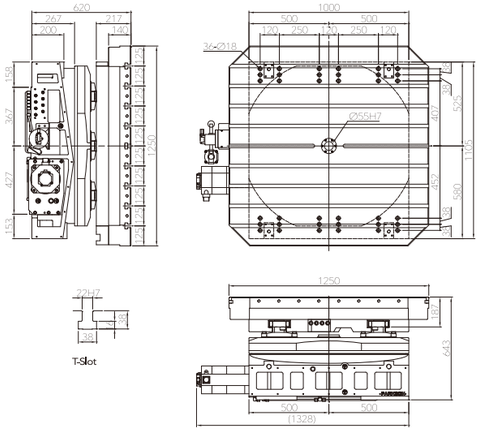


FMHG-1250YP2T

# HMC Series

## Horizontal CNC Rotary Table
## 横式CNCロータリーテーブル

### Model Classification 型式の選用

**HMC-1212ZTE**

- **HMC** Horizontal CNC Rotary Table
  横式CNCロータリーテーブル
- **1212** Table Dimension 1200x1200mm
  テーブル寸法1200x1200mm
- **Z** Interface Type **X**: Hard rail **Y**: Linear **Z**: Flatness
  **E**: Add Encoder Interface
  インターフェース **X**:ハードレールI/F　**Z**:平底I/F
  **Y**:リニアI/F　**E**:光学式エンコーダーI/F取付
- **T** T-slot Pallet (Tapping Hole is Standard)
  T溝式テーブル(標準タイプはネジ穴式テーブル)

HMC-1212ZTE

### Product Feature

- Applicable for horizontal boring & milling machines.
- Hydraulic clamping system.
- Can do cutting and processing synchronously.
- Can be cooperated with OEM/ODM.

### 製品の特長

- 横中ぐり盤に適用
- 油圧クランプシステム
- 工作機械と連動加工ができる。
- OEM/ODM対応可能

| Specifications 仕様 | | Unit | HMC-400 | HMC-501 | HMC-631 | HMC-801 | HMC-1000 | HMC-1416 | HMC-1820 | HMC-2000 |
|---|---|---|---|---|---|---|---|---|---|---|
| Table diameter テーブル寸法 | | mm | 400×400 | 500×500 | 630×630 | 800×800 | 1000×1000 | 1400×1600 | 1800×2000 | 2000×2000 |
| Spindle hole diameter スピンドル穴径 | | mm | Ø55H7 | Ø50H7 | Ø55H7 | Ø50H7 | Ø55H7 | Ø140H7 | Ø160H7 | Ø160H7 |
| Overall height in horizontal 横置き全高 | | mm | 270 | 295 | 330 | 360 | 400 | 440 | 650 | 650 |
| Width of T-slot T溝幅 | | mm | 14H7 | 18H7 | 18H7 | 20H7 | 22H7 | 24H7 | 28H7 | 28H7 |
| Servo motor (Option) サーボモータ (オプション) | FANUC | | αiF12 | αiF12 | αiF22 | αiF30 | αiF30 | αiF30 | αiF30 | αiF40 |
| | SIEMENS | | 1FK7083 | 1FK7083 | 1FK7083 | 1FK7101 | 1FT6105 | 1FK7105 | 1FK7105 | 1FK7105 |
| Servo motor max. rotation speed サーボモータ 最大回転速度 | | r.p.m | 3000 | 2000 | 2000 | 2000 | 3000 | 1000 | 1000 | 1000 |
| Total reduction ratio 総合減速比 | | | 1:90 | 1:90 | 1:90 | 1:144 | 1:360 | 1:360 | 1:720 | 1:720 |
| Max. rotation speed テーブル面最大回転率 | | r.p.m | 33.3 | 22.2 | 22.2 | 13.8 | 8.3 | 2.7 | 1.3 | 1.3 |
| Min. increment 最小設定単位 | | deg. | 0.001 | 0.001 | 0.001 | 0.001 | 0.001 | 0.001 | 0.001 | 0.001 |
| Indexing accuracy 位置決め精度 | | arc-sec | 15 | 15 | 15 | 15 | 15 | 15 | 15 | 15 |
| Repeatability accuracy 繰り返し精度 | | arc-sec | 4 | 4 | 4 | 4 | 4 | 4 | 4 | 4 |
| Clamping torque クランプトルク | | kgf-m | 197 | 270 | 510 | 830 | 1350 | 2100 | 2380 | 2380 |
| Hydraulic pressure 油圧力 | | kg/cm² | 35 | 35 | 35 | 35 | 35 | 35 | 35 | 35 |
| Permissible cutting force 許容切削力 | | kgf-m | 120 | 190 | 315 | 700 | 1100 | 1700 | 1790 | 1790 |
| Max. load (Put horizontally) 最大荷重(水平放置) | | kg | 400 | 600 | 1200 | 2000 | 5000 | 10000 | 20000 | 20000 |
| N.W. 製品重量 | | kg | 250 | 450 | 700 | 1125 | 1920 | 4300 | 8000 | 10500 |

1. Please contact us for more detailed specification.
2. PARKSON owns the rights to modify the drawing and specification.
3. Servo motors, drives, encoders and hydraulic units are excluded.

1. 詳細仕様についてはお問い合わせください。
2. PARKSONは図面と仕様を変更することがあります
3. サーボモータ、ドライブ、エンコーダ、油圧ユニットは対象外です。



HMC Series
Horizontal CNC Rotary Table
横式CNCロータリーテーブル

### Dimensions 外形寸法

Unit: mm

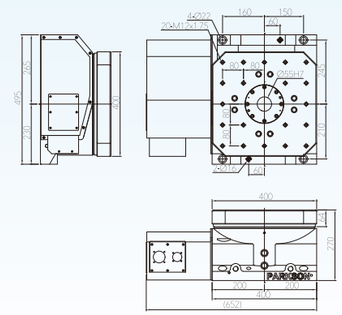

HMC-400Z

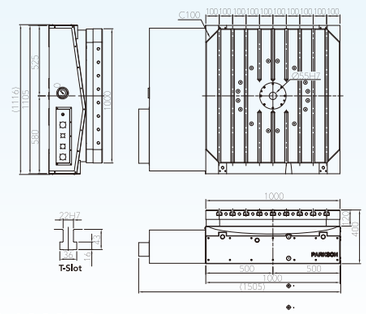

HMC-1000ZT

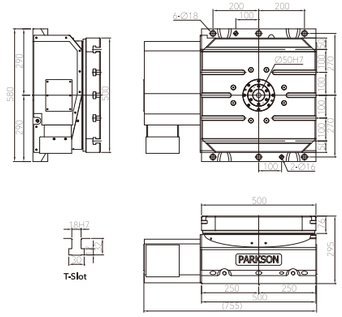

HMC-501ZT

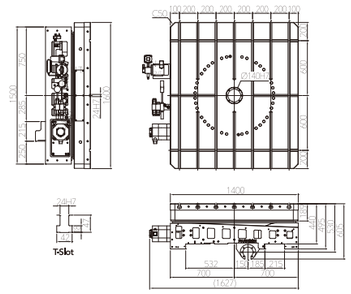

HMC-1416XT

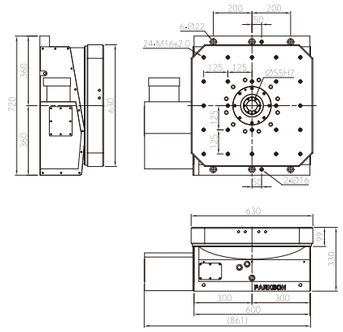

HMC-631Z

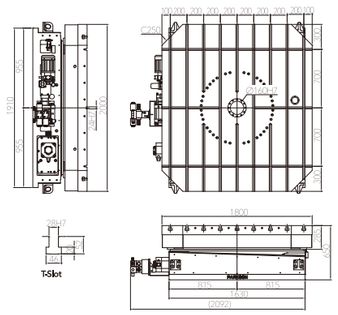

HMC-1820ZT

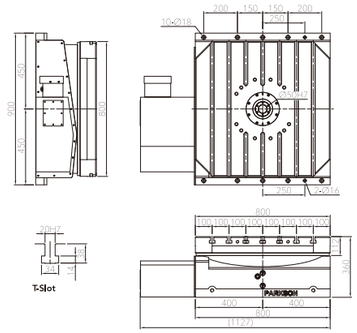

HMC-801ZT

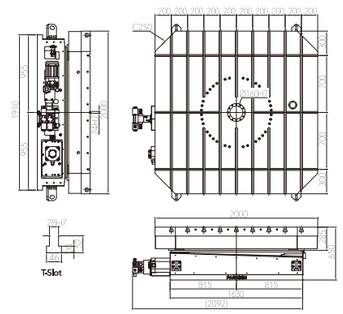

HMC-2000ZT

# HMG3 Series

## Horizontal CNC Rotary Table
## 横式CNCロータリーテーブル

### Model Classification 型式の選用

**HMG3-501ZT**

- **HMG3** Horizontal CNC Rotary Table
  横式CNCロータリーテーブル
- **501** Table Dimension 500x500mm
  テーブル寸法500x500mm
- **Z** Interface Type **X**: Hard rail **Y**: Linear **Z**: Flatness
  インターフェース **X**:ハードレールI/F **Z**:平底I/F **Y**:リニアI/F
- **T** T-slot Pallet (Tapping Hole is Standard)
  T溝式テーブル(標準タイプはネジ穴式テーブル)


HMG3-501ZT

### Product Feature

- Applicable for horizontal machining centers.
- Hydraulic clamping system; can do heavy cutting.
- Precise positioning by coupling gears.
- Can be cooperated with OEM/ODM.
- Non-synchronous machining.

### 製品の特長

- 横型加工機に適用する。
- 油圧クランプシステム、重切削は対応できる。
- ハースカップリングで位置決め
- OEM/ODM対応可能
- 非連動加工式

| Specifications 仕様 | | Unit | HMG3-401 | HMG3-501 | HMG3-631 | HMG3-801 | HMG3-1000 |
|---|---|---|---|---|---|---|---|
| Table diameter テーブル寸法 | | mm | 400×400 | 500×500 | 630×630 | 800×800 | 1000×1000 |
| Spindle hole diameter スピンドル穴径 | | mm | Ø55H7 | Ø55H7 | Ø55H7 | Ø50H7 | Ø55H7 |
| Overall height in horizontal 横置き全高 | | mm | 270 | 295 | 330 | 360 | 400 |
| Width of T-slot T溝幅 | | mm | 14H7 | 18H7 | 18H7 | 22H7 | 22H7 |
| Servo motor (Option) サーボモータ (オプション) | FANUC | | αiS12 | αiF12 | αiF12 | αiF22 | αiF30 |
| | SIEMENS | | 1FK7083 | 1FK7083 | 1FK7083 | 1FK7101 | 1FK7105 |
| Servo motor max. rotation speed サーボモータ最大回転速度 | | r.p.m | 1200 | 2000 | 2000 | 1500 | 2000 |
| Total reduction ratio 総合減速比 | | | 1:72 | 1:120 | 1:120 | 1:120 | 1:360 |
| Max. rotation speed テーブル面最大回転率 | | r.p.m | 16.6 | 16.6 | 16.6 | 12.5 | 5.5 |
| Min. increment 最小設定単位 | | deg. | 1 | 1 | 1 | 1 | 1 |
| Indexing accuracy 位置決め精度 | | arc-sec | 10 | 10 | 10 | 10 | 10 |
| Repeatability accuracy 繰り返し精度 | | arc-sec | 2 | 2 | 2 | 2 | 2 |
| Clamping torque クランプトルク | | kgf-m | 875 | 875 | 1350 | 1820 | 3285 |
| Hydraulic pressure 油圧力 | | kg/cm² | 35 | 35 | 50 | 50 | 50 |
| Permissible cutting force 許容切削力 | | kgf-m | 650 | 650 | 945 | 1275 | 2300 |
| Max. load (Put horizontally) 最大荷重(水平放置) | | kg | 400 | 500 | 1200 | 2000 | 5000 |
| N.W. 製品重量 | | kg | 260 | 340 | 640 | 1005 | 2150 |

1. Please contact us for more detailed specification.
2. PARKSON owns the rights to modify the drawing and specification.
3. Servo motors, drives, encoders and hydraulic units are excluded.

1. 詳細仕様についてはお問い合わせください。
2. PARKSONは図面と仕様を変更することがあります。
3. サーボモータ、ドライブ、エンコーダ、油圧ユニットは対象外です。



HMG3 Series
Horizontal CNC Rotary Table
横式CNCロータリーテーブル

## Dimensions 外形寸法

Unit: mm

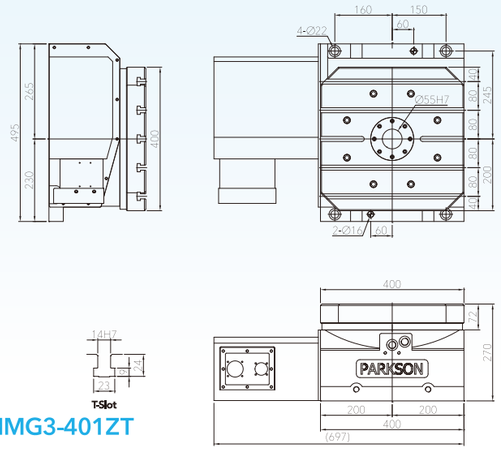


HMG3-401ZT

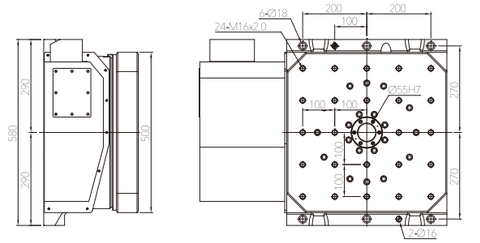


HMG3-501Z

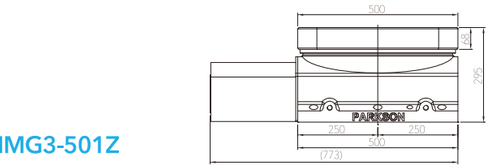


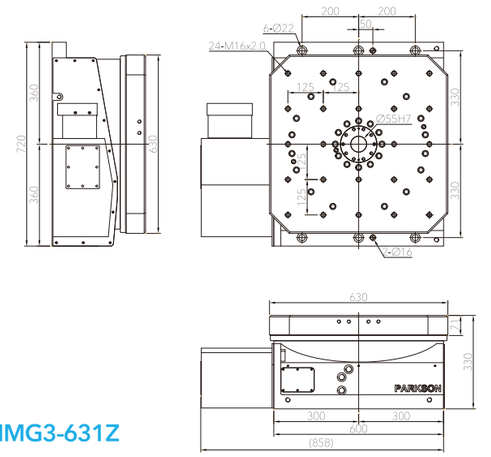


HMG3-631Z

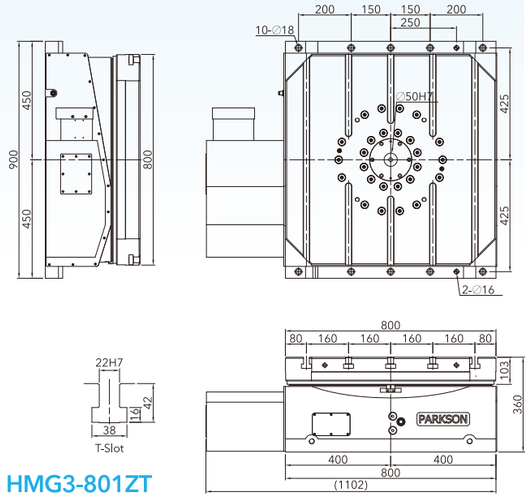


HMG3-801ZT

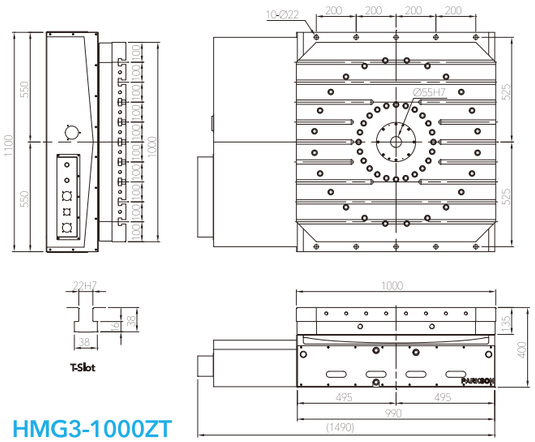


HMG3-1000ZT

# HMD Series

## Horizontal CNC Rotary Table
## 横式CNCロータリーテーブル

### Model Classification 型式の選用

**HMD-1416ZTE**

- **HMD** Horizontal CNC Rotary Table
  横式CNCロータリーテーブル
- **1416** Table Dimension 1400x1600mm
  テーブル寸法1400x1600mm
- **Z** Interface Type **X**: Hard rail **Y**: Linear **Z**: Flatness **E**: Add Encoder Interface
  インターフェース **X**:ハードレールI/F　**Z**:平底I/F **Y**:リニアI/F　**E**:エンコーダーI/F取付
- **T** T-slot Pallet (Tapping Hole is Standard)
  T溝式テーブル(標準タイプはネジ穴式テーブル)

HMD-1416ZTE

### Product Feature

- Applicable for horizontal boring & milling machines.
- Hydraulic clamping system; can do heavy cutting.
- Can be cooperated with OEM/ODM.
- Can do cutting and processing asynchronously.

### 製品の特長

- 横中ぐり盤に適用
- 油圧クランプシステムで、重切削は対応できる。
- OEM/ODM対応可能
- 非連動加工式

| Specifications 仕様 | | Unit | HMD-1250 | HMD-1416 | HMD-1618 | HMD-1820 | HMD-2500 |
|---|---|---|---|---|---|---|---|
| Table diameter テーブル寸法 | | mm | 1250×1250 | 1400×1600 | 1600×1800 | 1800×2000 | 2500×2500 |
| Spindle hole diameter スピンドル穴径 | | mm | Ø140H7 | Ø140H7 | Ø140H7 | Ø140H7 | Ø250H7 |
| Overall height in horizontal 横置き全高 | | mm | 395 | 400 | 400 | 635 | 760 |
| Width of T-slot T溝幅 | | mm | 22H7 | 24H7 | 24H7 | 28H7 | 28H7 |
| Servo motor (Option) サーボモータ (オプション) | FANUC | | αiF30 | αiF30 | αiF30 | αiF30 | αiF30 |
| | SIEMENS | | 1FK7105 | 1FK7105 | 1FK7105 | 1FK7105 | 1FK7105 |
| Servo motor max. rotation speed サーボモータ 最大回転速度 | | r.p.m | 1000 | 1440 | 1440 | 1000 | 1440 |
| Total reduction ratio 総合減速比 | | | 1:400 | 1:800 | 1:800 | 1:1000 | 1:1440 |
| Max. rotation speed テーブル面最大回転率 | | r.p.m | 2.5 | 1.8 | 1.8 | 1.0 | 1.0 |
| Min. Increment 最小設定単位 | | deg. | 0.001 | 0.001 | 0.001 | 0.001 | 0.001 |
| Indexing accuracy (Installing encoder) 位置決め精度 (光学式エンコーダー取付) | | arc-sec | 10 | 10 | 10 | 10 | 10 |
| Repeatability accuracy 繰り返し精度 | | arc-sec | 6 | 6 | 6 | 6 | 6 |
| Clamping torque クランプトルク | | kgf-m | 800 | 1600 | 1600 | 2200 | 4034 |
| Hydraulic pressure 油圧力 | | kg/cm² | 50 | 50 | 50 | 50 | 50 |
| Permissible cutting force 許容切削力 | | kgf-m | 640 | 825 | 825 | 900 | 3027 |
| Max. load (Put horizontally) 最大荷重(水平放置) | | kg | 5000 | 10000 | 10000 | 20000 | 35000 |
| N.W. 製品重量 | | kg | 2200 | 4000 | 4380 | 7500 | 18000 |

1. Please contact us for more detailed specification.
2. PARKSON owns the rights to modify the drawing and specification.
3. Servo motors, drives, encoders and hydraulic units are excluded.

1. 詳細仕様についてはお問い合わせください。
2. PARKSONは図面と仕様を変更することがあります。
3. サーボモータ、ドライブ、エンコーダ、油圧ユニットは対象外です。



HMD Series
Horizontal CNC Rotary Table
横式CNCロータリーテーブル

## Dimensions 外形寸法

Unit: mm

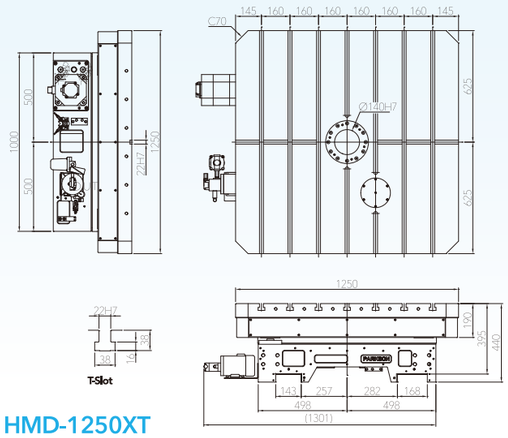

HMD-1250XT

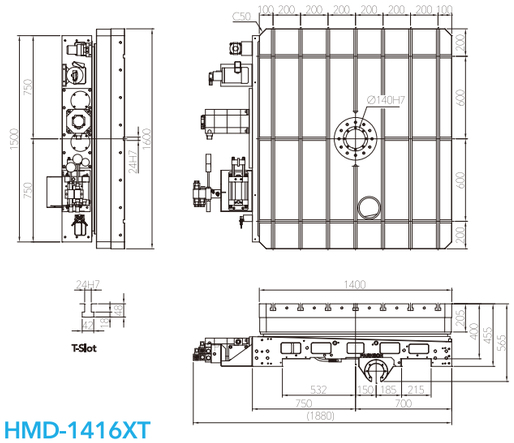

HMD-1416XT

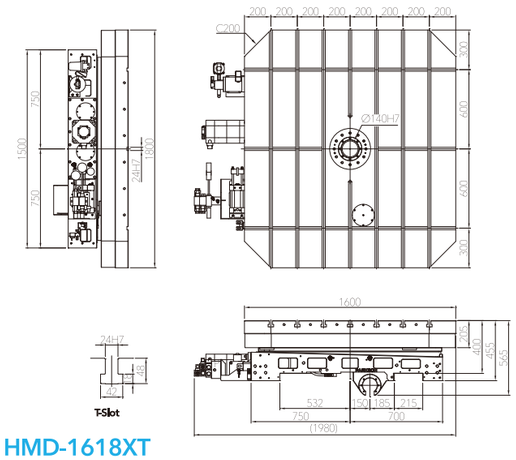

HMD-1618XT

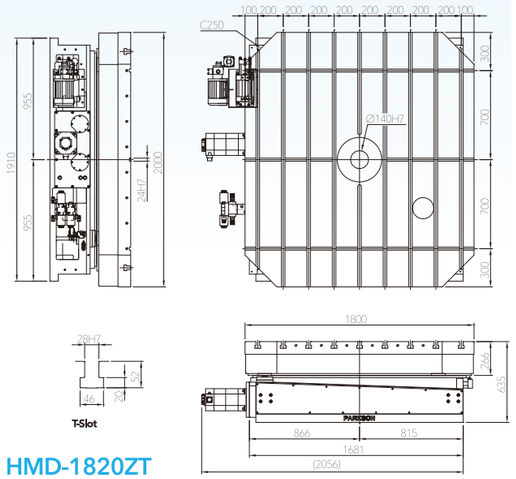

HMD-1820ZT

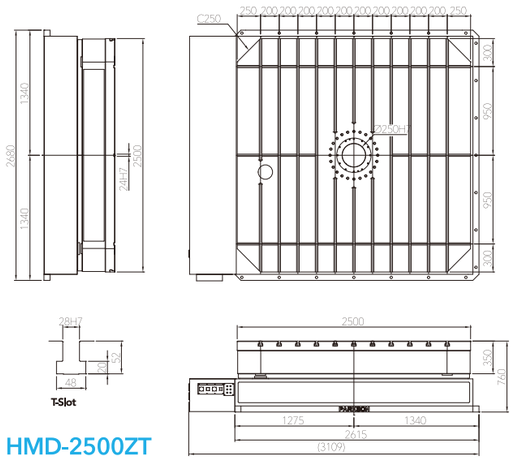

HMD-2500ZT

# APC Series

## Vertical Auto Pallet Changer System
## 立式パレット自動交換システム

### Model Classification 型式の選用

**APC-5085GYT**

- **APC** Vertical Auto Pallet Changer System
  立式パレット自動交換システム
- **5085** Pallet Dimension 500x850mm
  パレット寸法500x850mm
- **G** Transmission Way: **G**: Driven by hydraulic gear
  **S**: Driven by Servo Motor
  伝送方式: **G**:油圧ギヤ駆動
  **S**:サーボモータ駆動
- **Y** Interface Type **Y**: Linear **Z**: Flatness
  インターフェース **Y**:リニアI/F　**Z**:平底I/F
- **T** T-slot Pallet (Tapping Hole is Standard)
  T溝式パレット(標準タイプはネジ穴式パレット)

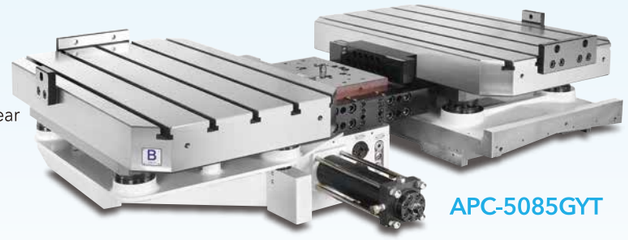

APC-5085GYT

### Product Feature

- High accuracy and high efficiency.
- Use a servo motor or hydraulic gear to do transmission.
- Positioning and clamping the pallet with tapper cone.

### 製品の特長

- 高速、高精度
- 駆動装置はサーボモータ又は油圧ギヤで駆動する。
- テーパーコーンで位置決め、パレットをクランプする。

| Specifications 仕様 | | Unit | APC-4056 | APC-4060 | APC-4072 | APC-4680 | APC-5070 | APC-5085 |
|---|---|---|---|---|---|---|---|---|
| Pallet diameter<br>パレット寸法 | | mm | 400×560 | 400×600 | 400×720 | 460×800 | 500×700 | 500×850 |
| Transmission way<br>伝送方式 | | | By servo motor drive (Hydraulic rack drive)<br>サーボモータ駆動 (油圧ラック駆動) | | | | | |
| Servo motor (Option)<br>サーボモータ(オプション) | FANUC | | αiF12 | αiF12 | αiF12 | αiF12 | αiF12 | αiF12 |
| | MELDAS | | HG-204S | HG-204S | HG-204S | HG-204S | HG-204S | HG-204S |
| Exchange way<br>交換方式 | | | Reciprocating action (Angle 180)<br>180°往復 | | | | | |
| Exchange time (Servo motor)<br>交換時間(サーボモータ) | | sec | 8~10 | 8~10 | 8~10 | 8~10 | 8~10 | 11~13 |
| Exchange time (Hydraulic rack)<br>交換時間(油圧ラック) | | sec | 11~13 | 11~13 | 11~13 | 11~13 | 11~13 | 12~14 |
| Ascending and descending drive (Hydraulic)<br>昇降駆動(油圧) | | kg/cm² | 35 | 35 | 35 | 35 | 35 | 60 |
| Ascending and descending travel of the pallet<br>昇降ストローク | | mm | 60 | 60 | 60 | 60 | 60 | 98 |
| The thrust force to ascend<br>上昇推力 | | kg | 970 Hydraulic (35 kg/cm²)<br>970 油圧 (35 kg/cm²) | | | | | 1660 Hydraulic (60 kg/cm²)<br>1660 油圧 (60 kg/cm²) |
| Taper cone clamping force<br>クランプ力 (35kg/cm²) | | kgf-m | 550×4=2200 | 550×4=2200 | 550×4=2200 | 550×4=2200 | 550×4=2200 | 550×4=2200 |
| Max. work load<br>許容積載荷重 | | kg | 200×2=400 | 200×2=400 | 200×2=400 | 200×2=400 | 200×2=400 | 450×2=900 |
| Indexing way<br>位置決め方式 | | | Locking by taper cone<br>テーパーコーンで位置決め | | | | | |
| Indexing way (Hydraulic)<br>位置決め方式(油圧) | | kg/cm² | 35 | 35 | 35 | 35 | 35 | 35 |
| Weight of rotary exchange mechanism<br>回転交換機構重量 | | kg | 180 | 200 | 180 | 228 | 190 | 270 |
| Weight of 2 pallets<br>パレット重量 | | kg | 95×2=190 | 126×2=252 | 110×2=220 | 162×2=324 | 140×2=280 | 266×2=532 |
| Weight of locking base<br>クランプベース重量 | | kg | 105 | 100 | 105 | 128 | 120 | 200 |

1. Please contact us for more detailed specification.
2. PARKSON owns the rights to modify the drawing and specification.
3. Servo motors, drives, encoders and hydraulic units are excluded.

1. 詳細仕様についてはお問い合わせください。
2. PARKSONは図面と仕様を変更することがあります。
3. サーボモータ、ドライブ、エンコーダ、油圧ユニットは対象外です。



APC Series
Vertical Auto Pallet Changer System
立式パレット自動交換システム

### Dimensions 外形寸法

Unit: mm

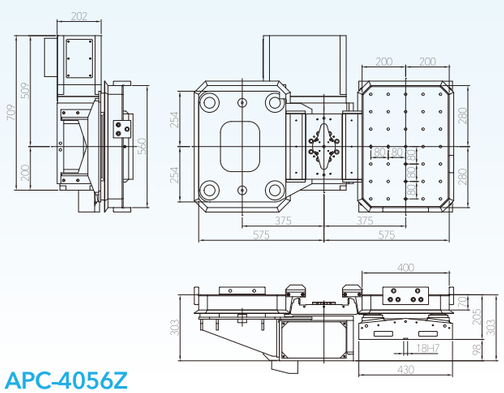

APC-4056Z

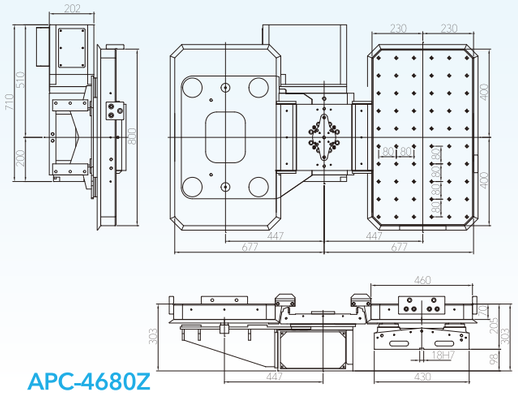

APC-4680Z

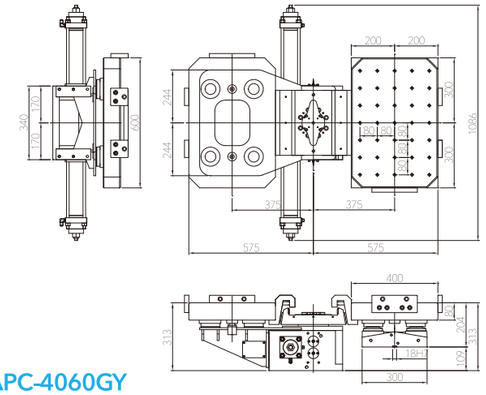

APC-4060GY

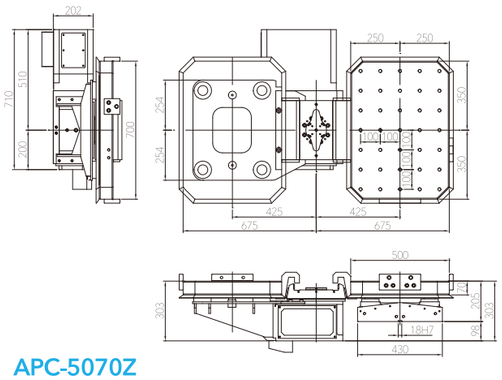

APC-5070Z

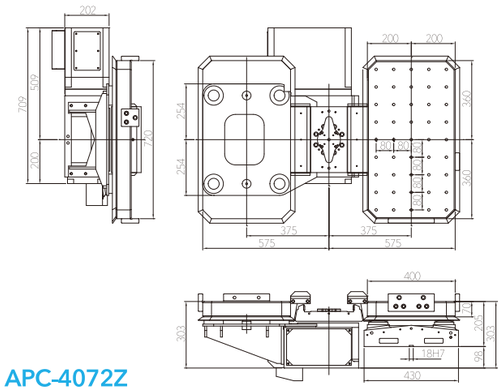

APC-4072Z

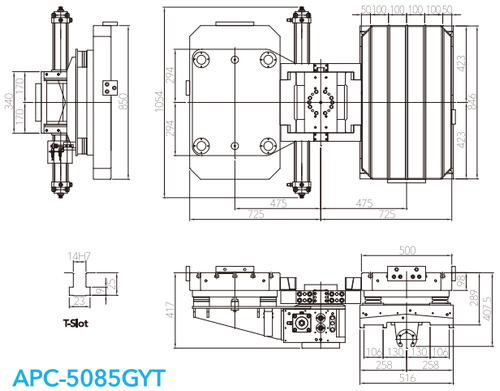


APC-5085GYT

# APC Series

## Horizontal Auto Pallet Changer System
## 横式パレット自動交換システム

### Model Classification 型式の選用

# APC-800S

**APC** Horizontal Auto Pallet Changer System
横式パレット自動交換システム

**800** Pallet Dimension 800x800mm
パレット寸法800x800㎜

**S** Transmission Way:
**G**: At the Bottom
(Driven by Hydraulic Gear)
**S**: At the Bottom
(Driven by Servo Motor)
伝送方式: **G**:下置き式 (油圧ラック駆動)
**S**:下置き式 (サーボモータ駆動)

APC-800S

### Product Feature

- High accuracy and high efficiency.
- Use a servo motor or hydraulic gear to do transmission.
- Positioning and clamping the pallet with tapper cone

### 製品の特長

- 高速、高精度
- 駆動装置はサーボモータ又は油圧ラックで駆動する。
- テーパーコーンで位置決め、パレットをクランプする。

| Specifications 仕様 | | | Unit | APC-320JS | APC-400S | APC-503S | APC-630S | APC-800S |
|---|---|---|---|---|---|---|---|---|
| Pallet diameter<br>パレット寸法 | | | mm | 320×320 | 400×400 | 500×500 | 630×630 | 800×800 |
| Transmission way<br>伝送方式 | | | | By servo motor drive (Hydraulic rack drive)<br>サーボモータ駆動 (油圧ラック駆動) | | | | |
| Exchange way<br>交換方式 | | | | Reciprocating action (Angle 180)<br>180°往復 | | | | |
| Servo motor (Option)<br>サーボモータ<br>(オプション) | ABS type<br>ABS形式 | FANUC | | αiF8 | αiS12 | αiF12 | αiF22 | αiF22 |
| | | MELDAS | | HG-154S | HG-204S | HG-204S | HG-354S | HG-354S |
| Total reduction ratio<br>総合減速比 | | | | 1：120 | 1:120 | 1:120 | 1:144 | 1:360 |
| Exchange time (Servo motor)<br>交換時間(サーボモータ) | | | sec | 10 | 10 | 12 | 14 | 18 |
| Exchange time (Hydraulic rack)<br>交換時間(油圧ラック) | | | sec | 12 | 12 | 14 | 16 | 20 |
| Ascending and descending drive (Hydraulic)<br>昇降駆動(油圧) | | | kg/cm² | 40 | 70 | 70 | 50 | 50 |
| Ascending and descending travel of the pallet<br>昇降ストローク | | | mm | 82 | 55 | 55 | 55 | 70 |
| Bilateral of work max. weight error<br>両サイドワークの最大重量差 | | | kg | 250 | 300 | 400 | 1000 | 1400 |
| Max. work load<br>許容積載荷重 | | | kg | 300×2=600 | 400×2=800 | 500×2=1000 | 1200×2=2400 | 2000×2=4000 |
| Weight of rotary exchange mechanism (Including Tray)<br>回転交換機構、フォーク重量を含み | | | kg | 300 | 280 | 450 | 1055 | 1550 |
| Weight of 2 pallets<br>パレット重量 | | | kg | 50×2=100 | 70×2=140 | 135×2=270 | 240×2=480 | 360×2=720 |
| Loading station weight<br>段取りステーション重量 | | | kg | – | – | – | 138 | 350 |

1. Please contact us for more detailed specification.
2. PARKSON owns the rights to modify the drawing and specification.
3. Servo motors, drives, encoders and hydraulic units are excluded.

1. 詳細仕様についてはお問い合わせください。
2. PARKSONは図面と仕様を変更することがあります。
3. サーボモータ、ドライブ、エンコーダ、油圧ユニットは対象外です。



APC Series
Horizontal Auto Pallet Changer System
横式パレット自動交換システム

## Dimensions 外形寸法

Unit: mm

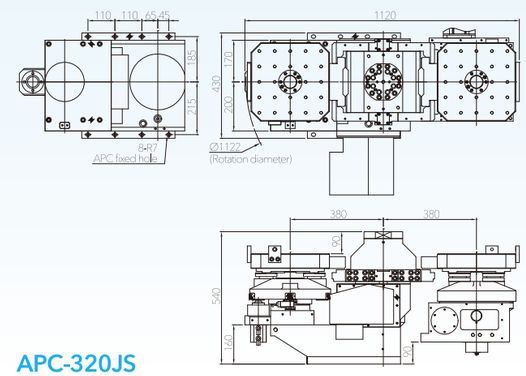

APC-320JS

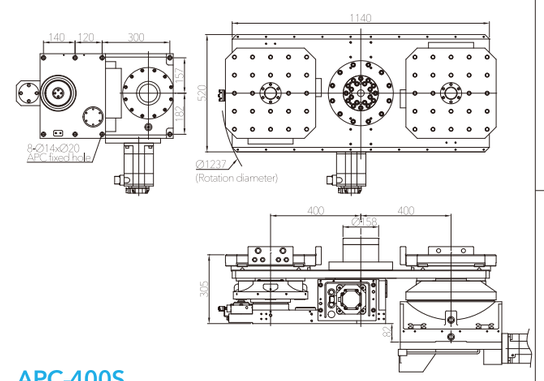

APC-400S

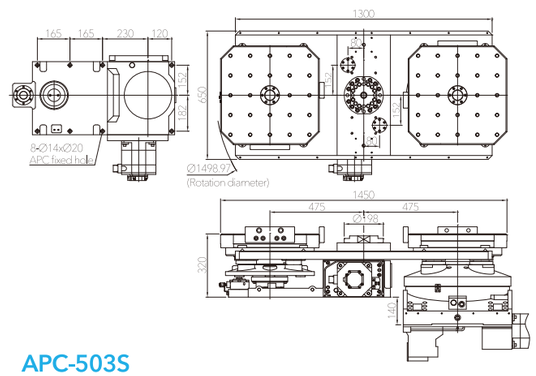

APC-503S

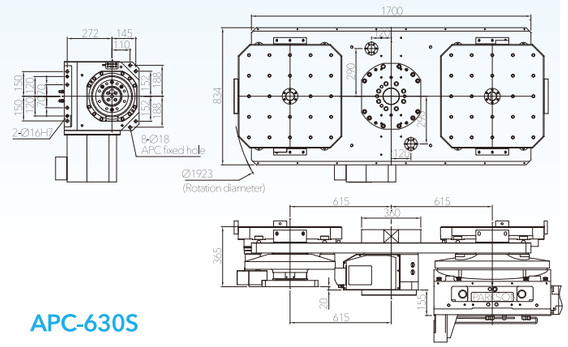

APC-630S

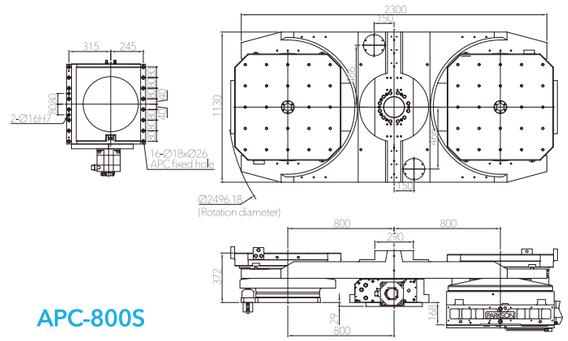

APC-800S

# VLHI Series

## Hydraulic Index Table
## 油圧インデックステーブル

**Model Classification** 型式の選用

**VLHI-350M**

- **VLHI** Hydraulic Index Table 油圧インデックステーブル
- **350** Table Diameter **Ø350** テーブル直径 **Ø350**
- **M** Interface Type **M**: Horizontal インターフェースタイプ **M**: 横式


VLHI-6363KGD4

### Product Feature

- High accuracy and high rigidity.
- Can turn clockwise and counter-clockwise. Low failure rate.
- Applicable to round plate type special purpose machines and cutting machining centers.

### 製品の特長

- 超高精度、高剛性
- 時計回り、反時計回りに回転でき、長時間使用でも故障率は低い。
- 円テーブル式専用加工機及びマシニングセンターに適用する。

| Specifications 仕様 | | Unit | VLHI-201 | VLHI-251 | VLHI-350 | VLHI-501 | VLHI-600 | VLHI-801 |
|---|---|---|---|---|---|---|---|---|
| Table diameter テーブル直径 | | mm | Ø200 | Ø250 | Ø350 | Ø500 | Ø600 | Ø800 |
| Spindle hole diameter スピンドル穴径 | | mm | Ø30H7 | Ø30H7 | Ø70H7 | Ø130H7 | Ø162H7 | Ø55H7 |
| Trough hole diameter 貫通穴径 | | mm | Ø30 | Ø30 | Ø40 | Ø61 | Ø102 | – |
| Overall height in vertical 縦置き全高 | | mm | 303 | 310 | 407 | – | – | – |
| Overall height in horizontal 横置き全高 | | mm | 175 | 180 | 220 | 235 | 280 | 305 |
| Division number 固定割出数(等分) | Standard 標準 | | 4,6,8,12,24 Division (alternative) 4, 6, 8, 12, 24等分の中一つを選ぶ | | | | | |
| | Special 特殊仕様 | | 2, 3, 5, 9, 10…… Specially orders by customization 2, 3, 5, 9, 10…… オーダーメード対応可能 | | | | | |
| Indexing accuracy 位置決め精度 | | arc-sec | 8 | 8 | 10 | 10 | 10 | 10 |
| Rotation direction 回転方向 | | | CW or CCW 時計回りまたは反時計回り | | | | | |
| Max. rotation torque 最大回転トルク | | kgf-m | 25 | 25 | 60 | 80 | 100 | 300 |
| Max. Sub-table outer diameter 最大サブテーブル外径 | | mm | Ø550 | Ø550 | Ø700 | Ø900 | Ø1200 | Ø1500 |
| Max. work load 許容積載荷重 | Normal 通常速度回転 | kg | 70 | 70 | 200 | 300 | 600 | 1200 |
| | Maximum 最大減速回転 | kg | 120 | 120 | 500 | 600 | 1200 | 2000 |
| Permisible instant inertia ($GD^2$) 許容瞬間慣性($GD^2$) | | kg-m² | 35 | 35 | 90 | 180 | 500 | 800 |
| Clamping force クランプ力 | | kg | 1100 | 1100 | 1350 | 3000 | 4100 | 4000 |
| Operating pressure 作動圧力 | | kg/cm² | 35 | 35 | 35 | 35 | 35 | 35 |
| Table application 本体固定方式 | | kg | Vertical or horizontal 立置き、横置き式 | | | Horizontal 横置き式 | | |
| N.W. 製品重量 | | kg | 58 | 63 | 145 | 280 | 460 | 820 |

1. Please contact us for more detailed specification.
2. PARKSON owns the rights to modify the drawing and specification.
3. Servo motors, drives, encoders and hydraulic units are excluded.

1. 詳細仕様についてはお問い合わせください。
2. PARKSONは図面と仕様を変更することがあります。
3. サーボモータ、ドライブ、エンコーダ、油圧ユニットは対象外です。



VLHI Series
Hydraulic Index Table
油圧インデックステーブル

**Dimensions** 外形寸法 Unit: mm

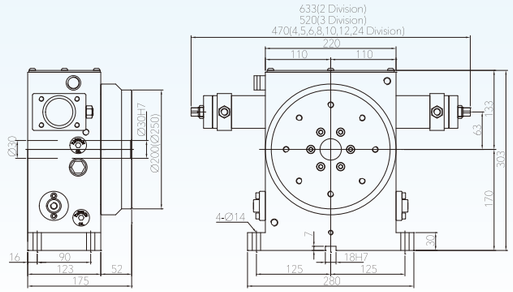


VLHI-201

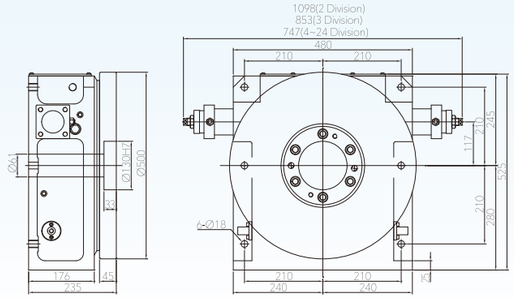


VLHI-501

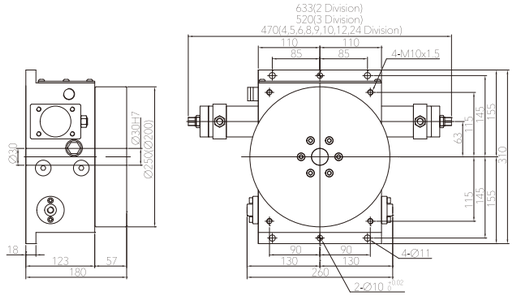


VLHI-251M

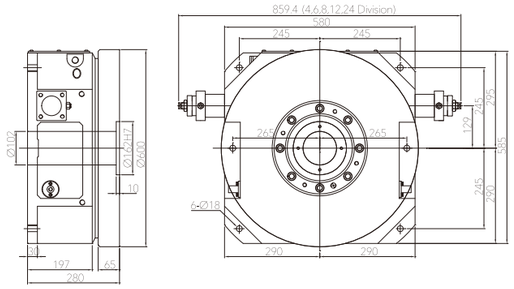


VLHI-600

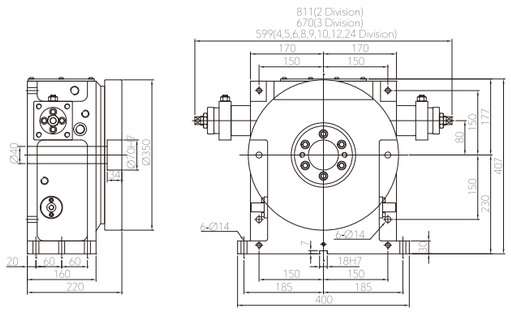


VLHI-350

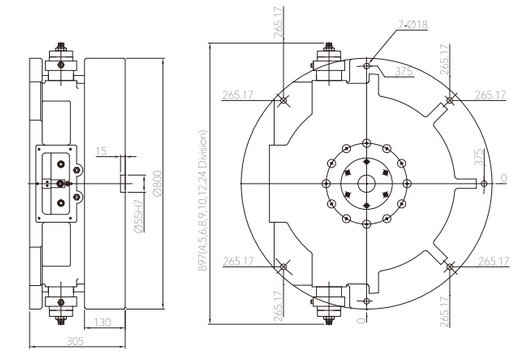


VLHI-801

# SNC Series

## Swing Spindle Head
## B軸ヘッド

### Product Feature

- B axis capable of simultaneous machining (0.001 degree) with high precision positioning and each 5-degree division positioning machining (larger torque rigidity in turning), can do heavy cutting.
- Built-in 15000rpm turning spindle HSK-63T (CAPTO 6).
- B shaft swinging ±110 degrees.
- Modulation design for quick installation.
- B axis in high flexibility and productive efficiency for turning and milling.

### 製品の特長

- B軸は同時加工（0.001度）が可能で、高精度の位置決め及び5度ごとに1割出の加工ができる。（切削時のトルク剛性が高い）重切削に対応できる。
- 内蔵式15000rpm回転スピンドルHSK-63T(CAPTO 6)式
- B軸のスイング角度は±110度
- モジュールの設計で、迅速なインストールできる。
- B軸の高運用性と高生産効率は旋削加工に実現できる


SNC-15

| Specifications 仕様 | | Unit | SNC-15 | SNC-35 | SNC-55 | SNC-65 | SNCG-58 |
|---|---|---|---|---|---|---|---|
| Total reduction ratio<br>総合減速比 | | | 1:60 | 1:90 | 1:120 | 1:120 | 1:120 |
| Max. rotation speed Motor 2000min$^{-1}$<br>テーブル最大回転速度 | | r.p.m. | 33.3 | 22.2 | 16.6 | 16.6 | 16.6 |
| Min. increment<br>最小設定単位 | | deg. | 0.001 | 0.001 | 0.001 | 0.001 | 0.001° / 5° |
| Indexing accuracy<br>位置決め精度 | | arc-sec | 45 | 20 | 20 | 20 | 20 / 10 |
| Repeatabilitiy accuracy<br>繰り返し精度 | | arc-sec | 6 | 6 | 6 | 6 | 6 / 2 |
| Clamping torque<br>クランプトルク | | kgf-m | 12 | 90 | 153 | 200 | 80 |
| Operating hydraulic pressure for clamping torque<br>クランプトルク用の作動油圧 | | kg/cm² | 50 | 35 | 35 | 60 | 50 |
| Clamping torque for tooth plate<br>カップリングのクランプトルク | Hydraulic油圧<br>35 kg/cm² | kgf | – | – | – | – | 2800 |
| Permissible cutting force 0.001°/5°<br>許容切削力 | | kgf-m | 28 | 50 | 100 | 140 | 50 / 250 |
| N.W.<br>製品重量 | | kg | 30 | 77 | 410 | 760 | 460 |

1. Please contact us for more detailed specification.
2. PARKSON owns the rights to modify the drawing and specification.
3. Servo motors, drives, encoders and hydraulic units are excluded.

1. 詳細仕様についてはお問い合わせください。
2. PARKSONは図面と仕様を変更することがあります。
3. サーボモータ、ドライブ、エンコーダ、油圧ユニットは対象外です。

SNC-35 (BT-30/HSK-40E)

SNC-55 (BT-40/HSK-63A)

SNC-55E (BT-40/HSK-63A)



# PARD Series

## CNC Tilting Rotary Table (D.D. Motor)
## DDモータ式傾斜CNCロータリーテーブル

### Product Feature

- Adopt Direct-drive motor, high rotary speed, no backlash, no weariness and low inertia.
- The range of rotary radius is capable of machining large work piece. The A and C axis adopt the disc brake that the center point will not run out easily.
- Can be equipped with an encoder to achieve better positioning accuracy.
- Self-lock protective function at emergency stop.

### 製品の特長

- 回転速度が速く、バックラッシュや、磨耗が無く、慣性モーメントが低い。
- ワークは回転半径により大きく加工でき、A、C軸はディスクブレーキシステムを用いて、中心静止点は偏移しにくい。
- 高精度の光学式エンコーダーを取付け、精密な位置決めは達成できる。
- 非常電源オフ時のオートロック保護機能がある。


PARD-170BRIC

| Specifications 仕様 | | Unit | PARD-170R | | PARD-170BRIC | | PARD-402 | | PARD-500 | |
|---|---|---|---|---|---|---|---|---|---|---|
| Table diameter<br>テーブル直径 | | mm | Ø170 | | Ø170 | | Ø400 | | Ø650 | |
| Overall height in horizontal<br>横置き全高 | | mm | 505 | | 522 | | 451 | | 755 | |
| Overall length<br>全長 | | mm | 1077 | | 947 | | 1384 | | 1742 | |
| Center height in vertical<br>垂直中心高さ | | mm | 363 | | – | | 260 | | 425 | |
| Overall height in horizontal<br>水平テーブル面高さ | | mm | 363 | | 20 | | 260 | | 375 | |
| Axis<br>軸の方向 | | | Rotating<br>回転軸 | Tilting<br>傾斜軸 | Rotating<br>回転軸 | Tilting<br>傾斜軸 | Rotating<br>回転軸 | Tilting<br>傾斜軸 | Rotating<br>回転軸 | Tilting<br>傾斜軸 |
| Total reduction ratio<br>総合減速比 | | | – | 1:120 | – | 1:90 | – | 1:90 | – | 1:120 |
| Max. rotation speed Table/ Motor<br>テーブル最大回転速度 | | r.p.m. | 2000 | 13.3/2000 | 200 | 22.2/2000 | 90 | 20/3000 | 100 | 25/3000 |
| Indexing accuracy<br>(Follow encoder accuracy)<br>位置決め精度(光学式エンコーダーによる) | | arc-sec | 20 | 20 | 10 | 10 | 10 | 10 | 10 | 10 |
| Repeatability accuracy<br>繰り返し精度 | | arc-sec | 6 | 8 | 6 | 8 | 6 | 8 | 6 | 8 |
| Clamping torque<br>クランプトルク | | kgf-m | 20 | 112 | 20 | 112 | 86 | 153 | 146 | 188 |
| Operating pressure<br>作動圧力 | | kg/cm² | 35 | | 35 | | 50 | | 50 | |
| Max. work load<br>許容積載荷重 | Horizontal<br>水平(0°~45°) | kg | 70 | | 50 | | 200 | | 300 | |
| | Tilting<br>傾斜(45°~90°) | kg | 45 | | 30 | | 150 | | 250 | |
| N.W.<br>製品重量 | | kg | 320 | | 185 | | 645 | | 1200 | |

1. Please contact us for more detailed specification.
2. PARKSON owns the rights to modify the drawing and specification.
3. Servo motors, drives, encoders and hydraulic units are excluded.

1. 詳細仕様についてはお問い合わせください。
2. PARKSONは図面と仕様を変更することがあります。
3. サーボモータ、ドライブ、エンコーダ、油圧ユニットは対象外です。

PARD-170R

PARD-500BR

# PARD2 Series

## CNC Tilting Rotary Table (D.D. Motor)
## DDモータ式傾斜CNCロータリーテーブル

### Product Feature

- Adopt Direct-drive motor, high rotary speed, no backlash, no weariness and low inertia.
- The range of rotary radius is capable of machining large work piece. The A and C axis adopt the disc brake that the center point will not run out easily.
- Can be equipped with an encoder to achieve better positioning accuracy.
- Self-lock protective function at emergency stop.

### 製品の特長

- 回転速度が速く、バックラッシュや、磨耗が無く、慣性モーメントが低い。
- ワークは回転半径により大きく加工でき、A、C軸はディスクブレーキシステムを用いて、中心静止点は偏移しにくい。
- 高精度の光学式エンコーダーを取付け、精密な位置決めは達成できる。
- 非常電源オフ時のオートロック保護機能がある。


PARD2-170IC

| Specifications 仕様 | | Unit | PARD2-170 | | PARD2-170IC | | PARD2-500IC | | PARD2-630 | | PARD2-800 | |
|---|---|---|---|---|---|---|---|---|---|---|---|---|
| Table diameter テーブル直径 | | mm | Ø170 | | Ø170 | | Ø650 | | Ø630 | | Ø800 | |
| Overall height in horizontal 横置き全高 | | mm | 545 | | 522 | | 755 | | 650 | | 650 | |
| Overall length 全長 | | mm | 810 | | 726 | | 1541 | | 2069 | | 2265 | |
| Center height in vertical 垂直中心高さ | | mm | 360 | | – | | – | | 325 | | 325 | |
| Overall height in horizontal 水平テーブル面高さ | | mm | 380 | | 20 | | -50 | | 245 | | 235 | |
| Axis 軸の方向 | | | Rotating 回転軸 | Tilting 傾斜軸 | Rotating 回転軸 | Tilting 傾斜軸 | Rotating 回転軸 | Tilting 傾斜軸 | Rotating 回転軸 | Tilting 傾斜軸 | Rotating 回転軸 | Tilting 傾斜軸 |
| Max. rotation speed テーブル最大回転速度 | | r.p.m. | 200 | 100 | 200 | 100 | 100 | 50 | 100 | 50 | 100 | 50 |
| Indexing accuracy (follow encoder accuracy) 位置決め精度(光学式エンコーダーによる) | | arc-sec | 20 | 20 | 10 | 10 | 10 | 10 | 10 | 10 | 10 | 10 |
| Repeatability accuracy 繰り返し精度 | | arc-sec | 6 | 8 | 6 | 8 | 6 | 8 | 6 | 8 | 6 | 8 |
| Clamping torque クランプトルク | | kgf-m | 20 | 35 | 20 | 35 | 146 | 188 | 278 | 240 | 315 | 240 |
| Operating pressure 作動圧力 | | kg/cm² | 35 | | 35 | | 35 | | 50 | | 70 | |
| Max. work load 許容積載荷重 | Horizontal 水平(0°~45°) | kg | 35 | | 50 | | 300 | | 1000 | | 1200 | |
| | Tilting 傾斜(45°~90°) | kg | 35 | | 30 | | 200 | | 500 | | 600 | |
| N.W. 製品重量 | | kg | 275 | | 185 | | 999 | | 2200 | | 2600 | |

1. Please contact us for more detailed specification.
2. PARKSON owns the rights to modify the drawing and specification.
3. Servo motors, drives, encoders and hydraulic units are excluded.

1. 詳細仕様についてはお問い合わせください。
2. PARKSONは図面と仕様を変更することがあります。
3. サーボモータ、ドライブ、エンコーダ、油圧ユニットは対象外です。

PARD2-800

PARD2-5050P2

# PARD3 Series

## CNC Tilting Rotary Table (D.D. Motor)
## DDモータ式傾斜CNCロータリーテーブル

### Product Feature

- Adopt Direct-drive motor, high rotary speed, no backlash, no weariness and low inertia.
- The range of rotary radius is capable of machining large work piece. The A and C axis adopt the disc brake that the center point will not run out easily.
- Can be equipped with an encoder to achieve better positioning accuracy.
- Self-lock protective function at emergency stop.

### 製品の特長

- 回転速度が速く、バックラッシュや、磨耗が無く、慣性モーメントが低い。
- ワークは回転半径により大きく加工でき、A、C軸はディスクブレーキシステムを用いて、中心静止点は偏移しにくい。
- 高精度の光学式エンコーダーを取付け、精密な位置決めは達成できる。
- 非常電源オフ時のオートロック保護機能がある。

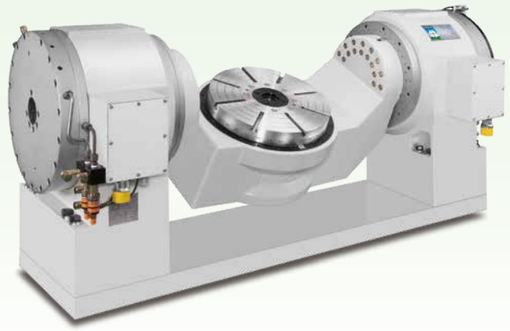

PARD3-400

| Specifications 仕様 | | Unit | PARD3-250 | | PARD3-400 | | PARD3-500 | | PARD3-630 | | PARD3-800 | |
|---|---|---|---|---|---|---|---|---|---|---|---|---|
| Table diameter テーブル直径 | | mm | Ø250 | | Ø400 | | Ø500 | | Ø630 | | Ø800 | |
| Overall height in horizontal 横置き全高 | | mm | 400 | | 535 | | 535 | | 635 | | 635 | |
| Overall length 全長 | | mm | 1355 | | 1650 | | 1564 | | 2049 | | 2209 | |
| Center height in vertical 垂直中心高さ | | mm | 240 | | 310 | | 310 | | 325 | | 325 | |
| Overall height in horizontal 水平テーブル面高さ | | mm | 190 | | 260 | | 310 | | 235 | | 225 | |
| Axis 軸の方向 | | | Rotating 回転軸 | Tilting 傾斜軸 | Rotating 回転軸 | Tilting 傾斜軸 | Rotating 回転軸 | Tilting 傾斜軸 | Rotating 回転軸 | Tilting 傾斜軸 | Rotating 回転軸 | Tilting 傾斜軸 |
| Max. rotation speed テーブル最大回転速度 | | r.p.m. | 100 | 60 | 100 | 60 | 100 | 60 | 100 | 50 | 100 | 50 |
| Indexing accuracy (Follow encoder accuracy) 位置決め精度(光学式エンコーダーによる) | | arc-sec | 10 | 10 | 10 | 10 | 10 | 10 | 10 | 10 | 10 | 10 |
| Repeatability accuracy 繰り返し精度 | | arc-sec | 6 | 8 | 6 | 8 | 6 | 8 | 6 | 8 | 6 | 8 |
| Clamping torque クランプトルク | | kgf-m | 93 | 93×2=186 | 110 | 100×2=200 | 110 | 100×2=200 | 200 | 200×2=400 | 315 | 240×2=480 |
| Operating pressure 作動圧力 | | kg/cm² | 35 | | 50 | | 35 | | 50 | | 70 | |
| Max. work load 許容積載荷重 | Horizontal 水平(0°~45°) | kg | 100 | | 300 | | 300 | | 1000 | | 1200 | |
| | Tilting 傾斜(45°~90°) | kg | 75 | | 200 | | 200 | | 500 | | 600 | |
| N.W. 製品重量 | | kg | 750 | | 1110 | | 1250 | | 2200 | | 2600 | |

1. Please contact us for more detailed specification.
2. PARKSON owns the rights to modify the drawing and specification.
3. Servo motors, drives, encoders and hydraulic units are excluded.

1. 詳細仕様についてはお問い合わせください。
2. PARKSONは図面と仕様を変更することがあります。
3. サーボモータ、ドライブ、エンコーダ、油圧ユニットは対象外です。

PARD3-800

# MNCD Series

## CNC Rotary Table (D.D. Motor)
## DDモータ式傾斜CNCロータリーテーブル

### Product Feature

- Adopt Direct-drive motor, high rotary speed, no backlash, no weariness and low inertia.
- Can be equipped with an encoder to achieve better positioning accuracy.
- Self-lock protective function at emergency stop.

### 製品の特長

- 回転速度が速く、バックラッシュや、磨耗が無く、慣性モーメントが低い。
- 高精度の光学式エンコーダーを取付け、精密な位置決めは達成できる。
- 非常電源オフ時のオートロック保護機能がある。


MNCD-172H2

| Specifications 仕様 | Unit | MNCD-172 | MNCD-250 | MNCD-280 | MNCD-320 |
|---|---|---|---|---|---|
| Table diameter テーブル直径 | mm | Ø170 | Ø250 | Ø280 | Ø320 |
| Overall height in horizontal 横置き全高 | mm | 245 | 305 | 355 | 430 |
| Center height in vertical 垂直中心高さ | mm | 135 | 160 | 190 | 230 |
| Max. rotation speed テーブル面最大回転速度 | r.p.m. | 500 | 160 | 150 | 100 |
| Indexing accuracy 位置決め精度 | arc-sec | 6 | 6 | 10 | 10 |
| Repeatability accuracy 繰り返し精度 | arc-sec | 4 | 4 | 4 | 4 |
| Clamping torque クランプトルク Pneumatic 空圧 6kg/cm² | kgf-m | 9 | 11.5 | – | – |
| Clamping torque クランプトルク Hydraulic 油圧 35kg/cm² | kgf-m | 53 | 67 | 112 | 153 |
| Driving torque 駆動トルク | kgf-m | 40 | 45 | 55 | 80 |
| Max. work load 許容積載荷重 | kg | 30 | 60 | 85 | 85 |
| Allowable work inertia 許容ワークイナーシャ $J = \frac{W \bullet D^2}{8}$ | kg-m² | 0.11 | 0.47 | 0.83 | 1.09 |
| N.W. 製品重量 | kg | 80 | 115 | 150 | 230 |

1. Please contact us for more detailed specification.
2. PARKSON owns the rights to modify the drawing and specification.
3. Servo motors, drives, encoders and hydraulic units are excluded.

1. 詳細仕様についてはお問い合わせください。
2. PARKSONは図面と仕様を変更することがあります。
3. サーボモータ、ドライブ、エンコーダ、油圧ユニットは対象外です。

MNCD-250

MNCD-220 Four axis set / 4軸セット

# HMCD Series

## CNC Rotary Table (D.D. Motor)
## DDモータ式傾斜CNCロータリーテーブル

### Product Feature

- Adopt Direct-drive motor, high rotary speed, no backlash, no weariness and low inertia.
- Can be equipped with an encoder to achieve better positioning accuracy.
- Self-lock protective function at emergency stop.

### 製品の特長

- モータ直結で、回転速度が速く、バックラッシュや、磨耗が無く、慣性モーメントが低い。
- 高精度の光学式エンコーダーを取付け、精密な位置決めは達成できる。
- 非常電源オフ時のオートロック保護機能がある。

HMCD-600

| Specifications 仕様 | Unit | HMCD-400 | HMCD-500 | HMCD-601 | HMCD-800 |
|---|---|---|---|---|---|
| Table diameter テーブル直径 | mm | Ø400 | Ø500 | Ø600 | Ø800 |
| Overall height in horizontal 横置き全高 | mm | 150 | 156 | 156 | 182 |
| Max. rotation speed 最大回転率 | r.p.m. | 120 | 120 | 120 | 60 |
| Indexing accuracy 位置決め精度 | arc-sec | 10 | 10 | 10 | 10 |
| Repeatability accuracy 繰り返し精度 | arc-sec | 4 | 4 | 4 | 4 |
| Clamping torque (Hydraulic release) クランプトルク(油圧アンクランプ) | Nm | 86 | – | – | 315 |
| Clamping torque (Hydraulic clamping) クランプトルク(油圧クランプ) | Nm | – | 300 | 300 | – |
| Hydraulic pressure 油圧力 | kg/cm² | 50 | 35 | 35 | 50 |
| Max. load (Put horizontally) 最大荷重(水平放置) | kg | 400 | 600 | 600 | 1500 |
| N.W. 製品重量 | kg | 220 | 360 | 430 | 800 |

1. Please contact us for more detailed specification.
2. PARKSON owns the rights to modify the drawing and specification.
3. Servo motors, drives, encoders and hydraulic units are excluded.

1. 詳細仕様についてはお問い合わせください。
2. PARKSONは図面と仕様を変更することがあります。
3. サーボモータ、ドライブ、エンコーダ、油圧ユニットは対象外です。

HMCD-500

HMCD-400PI

# MNCW Series

## CNC Rotary Table (Stainless Steel)
## ステンレス浸水式CNCロータリーテーブル

### Product Feature

- High accuracy and high rigidity
- Body and cover fully made of stainless steel with increased durability and waterproof.
- Sealed with O ring to achieve highest protection level at IP68, capable of fully merged into electrolyte for machining.
- Capable of 4-axis simultaneous machining with machine tools.
- Capable of single axis control with single axis controller.

### 製品の特長

- 高精度、高剛性
- 本体とカバーは全てステンレスで、耐用性と防水性を高める。
- Oリングでシール密封し、最高防水レベルIP68には満足、完全に電解液に浸って加工できる。
- 工作機械と合わせ、四軸同時作動加工はできる。
- 単軸制御装置と配合し、単軸制御はできる。

MNCW-115BR

| Specifications 仕様 | | Unit | MNCW-115 | MNCW-150 | MNCW-220 | MNCW-350 |
|---|---|---|---|---|---|---|
| Table diameter テーブル直径 | | mm | Ø115 | Ø150 | Ø220 | Ø350 |
| Overall height in horizontal 横置き全高 | | mm | 170 | 152 | 205 | 245 |
| Center height in vertical 垂直中心高さ | | mm | 105 | 135 | 165 | 230 |
| Total reduction ratio 総合減速比 | | | 1:144 | 1:60 | 1:240 | 1:120 |
| Max. rotation speed Motor 2000min$^{-1}$ テーブル最大回転速度 | | r.p.m. | 13.8 | 33.3 | 8.3 | 16.7 |
| Indexing accuracy 位置決め精度 | | arc-sec | 20 | 20 | 20 | 20 |
| Repeatability accuracy 繰り返し精度 | | arc-sec | 6 | 6 | 6 | 6 |
| Max. work load 許容積載荷重 | Vertical 垂直 | kg | 15 | 35 | 100 | 175 |
| | Horizontal 水平 | kg | – | 50 | 200 | 350 |
| Allowable work inertia 許容ワークイナーシャ $J = \frac{W \bullet D^2}{8}$ | | kg-m² | – | 0.14 | 1.21 | 5.36 |
| N.W. 製品重量 | | kg | 30 | 35 | 90 | 190 |

1. Please contact us for more detailed specification.
2. PARKSON owns the rights to modify the drawing and specification.
3. Servo motors, drives, encoders and hydraulic units are excluded.

1. 詳細仕様についてはお問い合わせください。
2. PARKSONは図面と仕様を変更することがあります。
3. サーボモータ、ドライブ、エンコーダ、油圧ユニットは対象外です。

MNCW-150R

# PARW Series

## CNC Tilting Rotary Table (Stainless Steel)
## ステンレス浸水式CNCロータリーテーブル

### Product Feature

- High accuracy and high rigidity.
- Body and cover fully made of stainless steel with increased durability and waterproof.
- Sealed with O ring to achieve highest protection level at IP68, capable of fully merged into electrolyte for machining.
- Capable of 5-axis simultaneous machining with machine tools.
- Capable of double axis control with double axis controller.

### 製品の特長

- 高精度、高剛性
- 本体とカバーは全てステンレスで、耐用性と防水性を高める。
- Oリングでシール密封し、最高防水レベルIP68には満足、完全に電解液に浸って加工できる。
- 工作機械と合わせ、四軸同時作動加工はできる。
- 単軸制御装置と配合し、単軸制御はできる。

PARW-400RE

| Specifications 仕様 | | Unit | PARW-115 | | PARW-120 | | PARW-131 | | PARW-151 | | PARW-250 | | PARW-400 | | PARW-800 | |
|---|---|---|---|---|---|---|---|---|---|---|---|---|---|---|---|---|
| Table diameter テーブル直径 | | mm | Ø115 | | Ø120 | | Ø130 | | Ø150 | | Ø250 | | Ø400 | | Ø800 | |
| Overall height in horizontal 横置き全高 | | mm | 175 | | 266 | | 266 | | 266 | | 410 | | 427 | | 780 | |
| Overall length 全長 | | mm | 535 | | 444.5 | | 474.5 | | 474.5 | | 955 | | 970 | | 1266 | |
| Center height in vertical 垂直中心高さ | | mm | 110 | | 180 | | 180 | | 180 | | 290 | | 290 | | 460 | |
| Overall height in horizontal 水平テーブル面高さ | | mm | 170 | | 180 | | 180 | | 180 | | 290 | | 300 | | 490 | |
| Axis 軸の方向 | | | Rotating 回転軸 | Tilting 傾斜軸 | Rotating 回転軸 | Tilting 傾斜軸 | Rotating 回転軸 | Tilting 傾斜軸 | Rotating 回転軸 | Tilting 傾斜軸 | Rotating 回転軸 | Tilting 傾斜軸 | Rotating 回転軸 | Tilting 傾斜軸 | Rotating 回転軸 | Tilting 傾斜軸 |
| Total reduction ratio 総合減速比 | | | 1:120 | 1:144 | 1:60 | 1:60 | 1:60 | 1:60 | 1:60 | 1:60 | 1:90 | 1:180 | 1:90 | 1:180 | 1:180 | 1:360 |
| Max. rotation speed Motor 2000min$^{-1}$ テーブル最大回転速度 | | r.p.m. | 16.6 | 13.8 | 33.3 | 33.3 | 33.3 | 33.3 | 33.3 | 33.3 | 22.2 | 11.1 | 22.2 | 11.1 | 11.1 | 5.6 |
| Indexing accuracy 位置決め精度 | | arc-sec | 60 | 60 | 60 | 60 | 60 | 60 | 40 | 60 | 20 | 60 | 20 | 60 | 15 | 45 |
| Repeatability accuracy 繰り返し精度 | | arc-sec | 6 | 8 | 6 | 8 | 6 | 8 | 6 | 8 | 6 | 8 | 6 | 8 | 6 | 8 |
| Max. work load 許容積載荷重 | Horizontal 水平(0°~45°) | kg | 20 | | 30 | | 30 | | 30 | | 65 | | 65 | | 300 | |
| | Tilting 傾斜(45°~90°) | kg | 15 | | 25 | | 25 | | 25 | | 45 | | 45 | | – | |
| Allowable work inertia 許容ワークイナーシャ $J = \frac{W \bullet D^2}{8}$ | | kg-m² | 0.03 | | 0.05 | | 0.06 | | 0.08 | | 0.51 | | 1.3 | | 24 | |
| N.W. 製品重量 | | kg | 60 | | 88 | | 88 | | 88 | | 317 | | 320 | | 1500 | |

1. Please contact us for more detailed specification.
2. PARKSON owns the rights to modify the drawing and specification.
3. Servo motors, drives, encoders and hydraulic units are excluded.

1. 詳細仕様についてはお問い合わせください。
2. PARKSONは図面と仕様を変更することがあります。
3. サーボモータ、ドライブ、エンコーダ、油圧ユニットは対象外です。

PARW-115BREA3

PARW-120RC

PARW-151RC

PARW-250R

# PARS Series

## CNC Tilting Rotary Table
## 傾斜CNCロータリーテーブル

TAIWAN EXCELLENCE 2023

### Product Feature

- High accuracy, high rigidity and with a big through hole.
- Capable of 5 axis simultaneous machining with machine tools.
- Can be operated with a double axis controller to do double axis control.
- Sub-table type.

### 製品の特長

- 高精度、高剛性、中空穴大きいタイプ対応可能
- 工作機械と連動し、五軸同時加工ができる。
- 二軸制御装置と合わせ、二軸制御ができる。
- サブテーブル式

PARS-300BRHE

| Specifications 仕様 | | Unit | PARS-221 | | PARS-300 | | PARS-400 | | PARS-630 | |
|---|---|---|---|---|---|---|---|---|---|---|
| Table diameter<br>テーブル直径 | | mm | Ø220 | | Ø220 | | Ø400 | | Ø630 | |
| Overall height in horizontal<br>横置き全高 | | mm | 645 | | 498 | | 560 | | 870 | |
| Overall length<br>全長 | | mm | 1202 | | 1357 | | 1517 | | 2120 | |
| Center height in vertical<br>垂直中心高さ | | mm | 485 | | 348 | | 375 | | 580 | |
| Overall height in horizontal<br>水平テーブル面高さ | | mm | 485 | | 348 | | 375 | | 580 | |
| Axis<br>軸の方向 | | | Rotating<br>回転軸 | Tilting<br>傾斜軸 | Rotating<br>回転軸 | Tilting<br>傾斜軸 | Rotating<br>回転軸 | Tilting<br>傾斜軸 | Rotating<br>回転軸 | Tilting<br>傾斜軸 |
| Total reduction ratio<br>総合減速比 | | | 1:90 | 1:120 | 1:90 | 1:120 | 1:90 | 1:90 | 1:120 | 1:360 |
| Max. rotation speed<br>テーブル最大回転速度<br>Motor 2000min$^{-1}$ | | r.p.m. | 22.2 | 16.6 | 22.2 | 16.6 | 22.2 | 22.2 | 16.6 | 5.5 |
| Indexing accuracy<br>位置決め精度 | | arc-sec | 15 | 45 | 15 | 45 | 15 | 45 | 15 | 45 |
| Repeatability accuracy<br>繰り返し精度 | | arc-sec | 6 | 8 | 6 | 8 | 6 | 8 | 6 | 8 |
| Clamping torque<br>クランプトルク | Hydraulic 油圧<br>35kg/cm² | kgf-m | 90 | 112 | 90 | 112 | 112 | 112 | 150 | 200 |
| Driving torque<br>駆動トルク | | kgf-m | 25 | | 25 | | 55 | | 110 | |
| Max. work load<br>許容積載荷重 | Horizontal<br>水平(0°~45°) | kg | 100 | | 150 | | 200 | | 500 | |
| | Tilting<br>傾斜(45°~90°) | kg | 75 | | 85 | | 150 | | 350 | |
| Allowable work inertia<br>許容ワークイナーシャ | $J=\frac{W \cdot D^2}{8}$ | kg-m² | 0.61 | | 0.91 | | 4 | | 24.8 | |
| N.W.<br>製品重量 | | kg | 540 | | 570 | | 600 | | 2600 | |

1. Please contact us for more detailed specification.
2. PARKSON owns the rights to modify the drawing and specification.
3. Servo motors, drives, encoders and hydraulic units are excluded.

1. 詳細仕様についてはお問い合わせください。
2. PARKSONは図面と仕様を変更することがあります。
3. サーボモータ、ドライブ、エンコーダ、油圧ユニットは対象外です。



# APCL Series

## Matrix Type - Multi-pallet changer system
## 複列式-マルチパレット自動交換システム

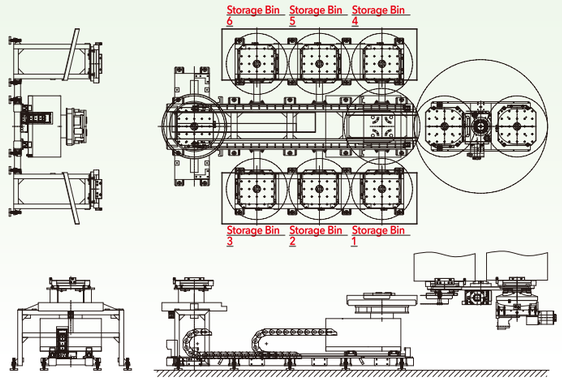


### Multifunction

- Able to work with horizontal machine tools, vertical machine tools and various 5-axis machine tools.
- For both materials standby area for machining and storage for completed products.
- Able to be combined with existing machine tools.

### Modulation

- Designed for various sites and applications.
- Designed for various machine tools.

### Intellectualization

- Warehouse storage management with intelligent chips.
- Indicative function for table storage position.

### Efficiency

- Reduce the time for manual replacement of work piece.
- Increase machining efficiency.
- Efficiently utilize spaces in workshop.

### 多様化

- 横型、立型マシニングセンター、各タイプの五軸作業機械とは配合できる。
- 材料投入準備エリアとも完成品保管エリアともなれる。
- 既有の作業機械と合わせて、運用できる。

### モジュール化

- 様々な場所で適用するように設計できる。
- 各式な作業機械に適用するように設計できる。

### スマート化

- チップセットで倉庫管理を知能化する。
- テーブルストックロケーション指示機能付き。

### 効率化

- 人力のワーク交換時間は短縮できる。
- 加工効率は高められる。
- 工場空間を有効的に活用できる。

Unit: mm

| Specifications 仕様 | | | Unit | APCL-400<br>P7D6 | APCL-500<br>P7D6 | APCL-630<br>P7D6 | APCL-800<br>P7D6 |
|---|---|---|---|---|---|---|---|
| Pallet diameter<br>パレット寸法 | | | mm | 400×400 | 500×500 | 630×630 | 800×800 |
| Exchange way<br>交換方式 | | | | Lift and rotation<br>昇降回転交換 | | | |
| Rotation axis (Option)<br>回転軸<br>(オプション) | ABS servo motor<br>ABSサーボモータ | FANUC | | αiF22 | αiF22 | αiF22 | αiF30 |
| | | DELTA | | ECMA-FA1830 | ECMA-FA1830 | ECMA-FA1845 | ECMA-FA1845 |
| | Total reduction ratio<br>総合減速比 | | | 1:120 | 1:120 | 1:180 | 1:180 |
| Straight axis (Option)<br>直線軸<br>(オプション) | ABS servo motor<br>ABSサーボモータ | FANUC | | αiF22 | αiF22 | αiF22 | αiF22 |
| | | DELTA | | ECMA-FA1830 | ECMA-FA1830 | ECMA-FA1845 | ECMA-FA1845 |
| | Total reduction ratio<br>総合減速比 | | | 1:10<br>200mm/rev | 1:10<br>200mm/rev | 1:10<br>200mm/rev | 1:10<br>200mm/rev |
| Fork mechanism operating pressure<br>フォーク装置作動圧力 | | | | Hydraulic (50kg/cm²)<br>油圧 (50kg/cm²) | | | |
| Lifting mechanism operating pressure<br>昇降装置作動圧力 | | | | Hydraulic (50kg/cm²)<br>油圧 (50kg/cm²) | | | |
| Max. work load<br>許容積載荷重 | | | kg | 400 | 500 | 1200 | 2000 |
| Pallet exchange time<br>交換完了時間 | | | sec | (60) | (65) | (85) | (110) |

1. Please contact us for more detailed specification.
2. PARKSON owns the rights to modify the drawing and specification.
3. Servo motors, drives, encoders and hydraulic units are excluded.

1. 詳細仕様についてはお問い合わせください。
2. PARKSONは図面と仕様を変更することがあります。
3. サーボモータ、ドライブ、エンコーダ、油圧ユニットは対象外です。

# APCR1 Series

## Fan Type - Multi-pallet changer system
## 扇形式-マルチパレット自動交換システム

TAIWAN EXCELLENCE 2021

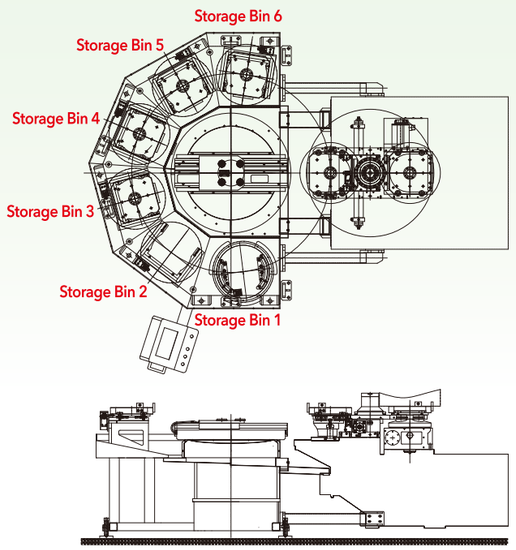


### Multifunction
- Able to work with horizontal machine tools, vertical machine tools and various 5-axis machine tools.
- For both materials standby area for machining and storage for completed products.
- Able to be combined with existing machine tools.

### 多様化
- 横型、立型マシニングセンター、各タイプの五軸作業機械とは配合できる。
- 材料投入準備エリアとも完成品保管エリアともなれる。
- 既存の作業機械と合わせて、運用できる。

### Modulation
- Designed for various sites and applications.
- Designed for various machine tools.

### モジュール化
- 様々な場所で適用するように設計できる。
- 各式な作業機械に適用するように設計できる。

### Intellectualization
- Warehouse storage management with intelligent chips.
- Indicative function for table storage position.

### スマート化
- チップセットで倉庫管理を知能化する。
- テーブルストックロケーション指示機能付き。

### Efficiency
- Reduce the time for manual replacement of work piece.
- Increase machining efficiency.
- Efficiently utilize spaces in workshop.

### 効率化
- 人力のワーク交換時間は短縮できる。
- 加工効率は高められる。
- 工場空間を有効的に活用できる。

Unit: mm

| Specifications 仕様 | | | Unit | APCR1-320 P6D6 | APCR1-500 P6D6 | APCR1-630 P6D6 | APCR1-800 P6D6 |
|---|---|---|---|---|---|---|---|
| Pallet diameter パレット寸法 | | | mm | 320×320 | 500×500 | 630×630 | 800×800 |
| Exchange way 交換方式 | | | | Lift and rotation 昇降回転交換 | | | |
| Rotation axis (Option) 回転軸 (オプション) | ABS servo motor ABSサーボモータ | FANUC | | αiF12 | αiF22 | αiF22 | αiF30 |
| | | DELTA | | ECMA-FA1830 | ECMA-FA1830 | ECMA-FA1845 | ECMA-FA1845 |
| | Total reduction ratio 総合減速比 | | | 1：180 | 1：120 | 1：180 | 1：180 |
| Fork mechanism operating pressure フォーク装置作動圧力 | | | | Hydraulic (50kg/cm²) 油圧 (50kg/cm²) | | | |
| Lifting mechanism operating pressure 昇降装置作動圧力 | | | | Hydraulic (50kg/cm²) 油圧 (50kg/cm²) | | | |
| Max. work load 許容積載荷重 | | | kg | 300 | 500 | 1200 | 2000 |
| Pallet exchange time 交換完了時間 | | | sec | (45) | (50) | (70) | (75) |

1. Please contact us for more detailed specification.
2. PARKSON owns the rights to modify the drawing and specification.
3. Servo motors, drives, encoders and hydraulic units are excluded.

1. 詳細仕様についてはお問い合わせください。
2. PARKSONは図面と仕様を変更することがあります。
3. サーボモータ、ドライブ、エンコーダ、油圧ユニットは対象外です。



# APCR Series

## Large Disc Type - Multi-pallet changer system
## 円テーブル-マルチパレット自動交換システム

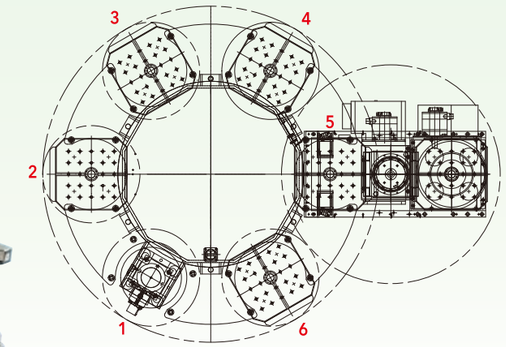


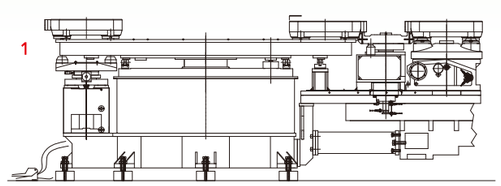


### Multifunction
- Able to work with horizontal machine tools, vertical machine tools and various 5-axis machine tools.
- For both materials standby area for machining and storage for completed products.
- Able to be combined with existing machine tools.

### 多様化
- 横型、立型マシニングセンター、各タイプの五軸作業機械とは配合できる。
- 材料投入準備エリアとも完成品保管エリアともなれる。
- 既存の作業機械と合わせて、運用できる。

### Modulation
- Designed for various sites and applications.
- Designed for various machine tools.

### モジュール化
- 様々な場所で適用するように設計できる。
- 各式な作業機械に適用するように設計できる。

### Intellectualization
- Warehouse storage management with intelligent chips.
- Indicative function for table storage position.

### スマート化
- チップセットで倉庫管理を知能化する。
- テーブルストックロケーション指示機能付き。

### Efficiency
- Reduce the time for manual replacement of work piece.
- Increase machining efficiency.
- Efficiently utilize spaces in workshop.

### 効率化
- 人力のワーク交換時間は短縮できる。
- 加工効率は高められる。
- 工場空間を有効的に活用できる。

Unit: mm

| Specifications 仕様 | | | Unit | APCR-320 P6D6 | APCR-400 P6D6 | APCR-500 P6D6 | APCR-630 P6SD6 |
|---|---|---|---|---|---|---|---|
| Pallet diameter パレット寸法 | | | mm | 320×320 | 400×400 | 500×500 | 630×630 |
| Exchange way 交換方式 | | | | Lift and rotation 昇降回転交換 | | | |
| Rotation axis (Option) 回転軸 (オプション) | ABS servo motor ABSサーボモータ | FANUC | | αiF12 | αiF22 | αiF30 | αiF30 |
| | | DELTA | | ECMA-EA1830 | ECMA-FA1845 | ECMA-FA1855 | ECMA-FA1855 |
| | Total reduction ratio 総合減速比 | | | 1：360 | 1：144 | 1：180 | 1：800 |
| Lifting mechanism operating pressure 昇降装置作動圧力 | | | | Hydraulic (50kg/cm²) 油圧 (50kg/cm²) | | | |
| Max. work load 許容積載荷重 | | | kg | 300 | 400 | 500 | 1200 |
| Pallet exchange time (Big Turntable: one division 60°) 交換完了時間 (大円テーブルに1等分60度) | | | sec | (30) | (40) | (50) | (60) |

1. Please contact us for more detailed specification.
2. PARKSON owns the rights to modify the drawing and specification.
3. Servo motors, drives, encoders and hydraulic units are excluded.

1. 詳細仕様についてはお問い合わせください。
2. PARKSONは図面と仕様を変更することがあります。
3. サーボモータ、ドライブ、エンコーダ、油圧ユニットは対象外です。



Customized
SNC
DD
EDM
PARS
FMS
OTHERS

# APCR Series

## Truss Type - Multi-pallet changer system
## 懸垂式-マルチパレット自動交換システム


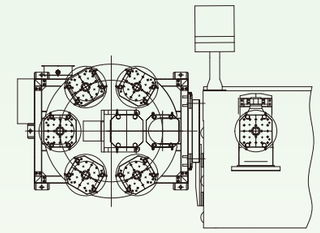

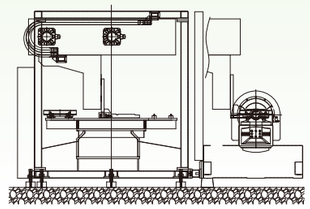

### Multifunction
- Able to work with horizontal machine tools, vertical machine tools and various 5-axis machine tools.
- For both materials standby area for machining and storage for completed products.
- Able to be combined with existing machine tools.

### Modulation
- Designed for various sites and applications.
- Designed for various machine tools.

### Intellectualization
- Warehouse storage management with intelligent chips.
- Indicative function for table storage position.

### Efficiency
- Reduce the time for manual replacement of work piece.
- Increase machining efficiency.
- Efficiently utilize spaces in workshop.

### 多様化
- 横型、立型マシニングセンター、各タイプ配合の五軸機種。
- 材料投入準備エリアとも完成品保管エリアともなれる。
- 既存の作業機械と合わせて、運用できる。

### モジュール化
- 様々な場所で適用するように設計できる。
- 各式な作業機械に適用するように設計できる。

### スマート化
- チップセットで倉庫管理を知能化する。
- テーブルストックロケーション指示機能付き。

### 効率化
- 人力のワーク交換時間は短縮できる。
- 加工効率は高められる。
- 工場空間を有効的に活用できる。

Unit: mm

| Specifications 仕様 | | | Unit | APCR-350 P6D6 | APCR-500 P6D6 |
|---|---|---|---|---|---|
| Pallet diameter パレット寸法 | | | mm | 350×350 | 500×500 |
| Exchange way 交換方式 | | | | Lift and rotation 昇降回転交換 | |
| Rotation axis (Option) 回転軸 (オプション) | ABS servo motor ABSサーボモータ | FANUC | | αiF12 | αiF22 |
| | | DELTA | | ECMA-EX1820 | ECMA-EA1845 |
| | Total reduction ratio 総合減速比 | | | 1:360 | 1:360 |
| Straight axis (Option) 直線軸 (オプション) | ABS servo motor ABSサーボモータ | FANUC | | αiF12 | αiF22 |
| | | DELTA | | ECMA-EX1310 | ECMA-FA1845 |
| | Total reduction ratio 総合減速比 | | | 1:10 318mm/rev (Gear) | 1:10 318mm/rev (Gear) |
| Fork mechanism operating pressure フォーク装置作動圧力 | | | | Pneumatic (4~5kg/cm²) 空圧 (4~5kg/cm²) | |
| Max. work load 許容積載荷重 | | | kg | 150 | 300 |
| Pallet exchange time 交換完了時間 | | | sec | (45) | (55) |
| Can be matched with 5 axis model 配合の五軸機種 | | | | PAR-3535BRI | PAR-5050BRI |

1. Please contact us for more detailed specification.
2. PARKSON owns the rights to modify the drawing and specification.
3. Servo motors, drives, encoders and hydraulic units are excluded.

1. 詳細仕様についてはお問い合わせください。
2. PARKSONは図面と仕様を変更することがあります。
3. サーボモータ、ドライブ、エンコーダ、油圧ユニットは対象外です。



# FMSR Series

## Warehouse Type - Multi-pallet changer system
## 二段式-マルチパレット自動交換システム



### Multifunction
- Able to work with horizontal machine tools, vertical machine tools and various 5-axis machine tools.
- For both materials standby area for machining and storage for completed products.
- Able to be combined with existing machine tools.

### Modulation
- Designed for various sites and applications.
- Designed for various machine tools.

### Intellectualization
- Warehouse storage management with intelligent chips.
- Indicative function for table storage position.

### Efficiency
- Reduce the time for manual replacement of work piece.
- Increase machining efficiency.
- Efficiently utilize spaces in workshop.

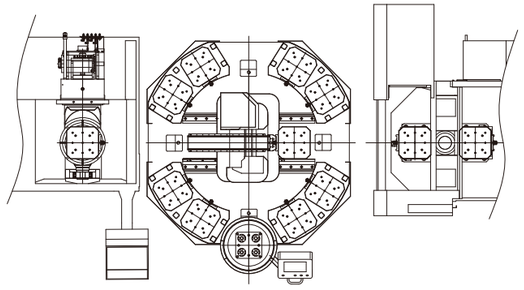

### 多様化
- 横型、立型マシニングセンター、各タイプ配合の五軸機種。
- 材料投入準備エリアとも完成品保管エリアともなれる。
- 既存の作業機械と合わせて、運用できる。

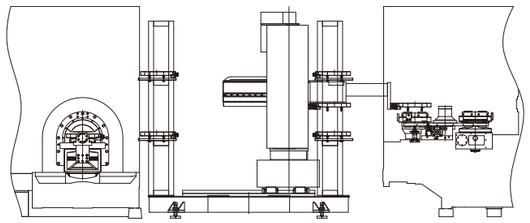

### モジュール化
- 様々な場所で適用するように設計できる。
- 各式な作業機械に適用するように設計できる。

### スマート化
- チップセットで倉庫管理を知能化する。
- テーブルストックロケーション指示機能付き。

### 効率化
- 人力のワーク交換時間は短縮できる。
- 加工効率は高められる。
- 工場空間を有効的に活用できる。

Unit: mm

| Specifications 仕様 | | Unit | FMSR-320P16D6 | | | | FMSR-400P16D6 | | | | FMSR-500P16D6 | | | |
|---|---|---|---|---|---|---|---|---|---|---|---|---|---|---|
| Pallet diameter パレット寸法 | | mm | 320×320 | | | | 400×400 | | | | 500×500 | | | |
| Axis 軸の方向 | | | Lifting 昇降 | Fork フォーク | Straight 直線 | Rotary 回転 | Lifting 昇降 | Fork フォーク | Straight 直線 | Rotary 回転 | Lifting 昇降 | Fork フォーク | Straight 直線 | Rotary 回転 |
| Transmission way 伝送方式 | | | By servo motor サーボモータ | | | | | | | | | | | |
| Servo motor (Option) サーボモータ (オプション) | FANUC | | αiF12 | αiF4 | αiF8 | αiF12 | αiF12 | αiF8 | αiF8 | αiF12 | αiF22 | αiF8 | αiF8 | αiF22 |
| | DELTA | | ECMA-FA1830 | ECMA-EA1310 | ECMA-EA1820 | ECMA-FA1830 | ECMA-FA1830 | ECMA-EA1820 | ECMA-EA1820 | ECMA-FA1830 | ECMA-FA1845 | ECMA-EA1820 | ECMA-EA1820 | ECMA-FA1845 |
| Total reductionratio 総合減速比 | | | - | 1:10 | 1:10 | 1:144 | 1:30 | 1:10 | 1:10 | 1:120 | 1:30 | 1:20 | 1:20 | 1:100 |
| Max. workpiece diameter 最大ワーク直径 | | mm | Ø460 | | | | Ø630 | | | | Ø800 | | | |
| Max. work load 許容積載荷重 | | kg | 200 | | | | 400 | | | | 500 | | | |

1. Please contact us for more detailed specification.
2. PARKSON owns the rights to modify the drawing and specification.
3. Servo motors, drives, encoders and hydraulic units are excluded.

1. 詳細仕様についてはお問い合わせください。
2. PARKSONは図面と仕様を変更することがあります。
3. サーボモータ、ドライブ、エンコーダ、油圧ユニットは対象外です。



Customized
SNC
DD
EDM
PARS
FMS
OTHERS

# FMS Series

## Straight Type - Multi-pallet changer system
## 平行移動式-マルチパレット自動交換システム

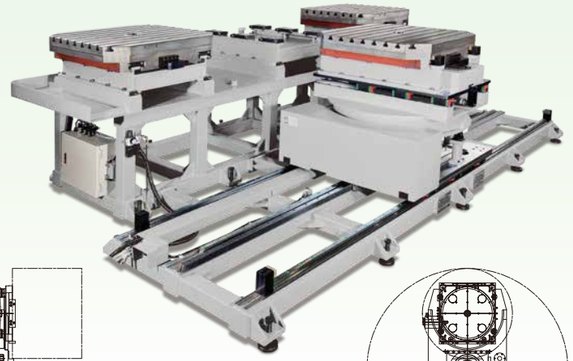

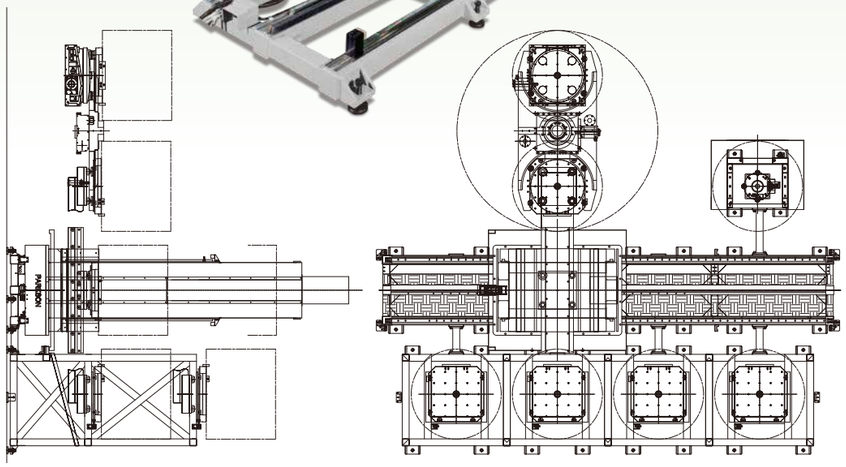

### Multifunction
- Able to work with horizontal machine tools, vertical machine tools and various 5-axis machine tools.
- For both materials standby area for machining and storage for completed products.
- Able to be combined with existing machine tools.

### Modulation
- Designed for various sites and applications.
- Designed for various machine tools.

### Intellectualization
- Warehouse storage management with intelligent chips.
- Indicative function for table storage position.

### Efficiency
- Reduce the time for manual replacement of work piece.
- Increase machining efficiency.
- Efficiently utilize spaces in workshop.

### 多様化
- 横型、立型マシニングセンター、各タイプの五軸作業機械とは配合できる。
- 材料投入準備エリアとも完成品保管エリアともなれる。
- 既有の作業機械と合わせて、運用できる。

### モジュール化
- 様々な場所で適用するように設計できる。
- 各式な作業機械に適用するように設計できる。

### スマート化
- チップセットで倉庫管理を知能化する。
- テーブルストックロケーション指示機能付き。

### 効率化
- 人力のワーク交換時間は短縮できる。
- 加工効率は高められる。
- 工場空間を有効的に活用できる。

Unit: mm

| Specifications 仕様 | | Unit | FMS-400 | | | FMS-500 | | | FMS-630 | | | FMS-800 | | |
|---|---|---|---|---|---|---|---|---|---|---|---|---|---|---|
| Pallet diameter パレット寸法 | | mm | 400×400 | | | 500×500 | | | 630×630 | | | 800×800 | | |
| Axis 軸の方向 | | | Rotary 回転 | Fork フォーク | Straight 直線 | Rotary 回転 | Fork フォーク | Straight 直線 | Rotary 回転 | Fork フォーク | Straight 直線 | Rotary 回転 | Fork フォーク | Straight 直線 |
| Transmission way 伝送方式 | | | By servo motor サーボモータ | | | | | | | | | | | |
| Servo motor (Option) サーボモータ (オプション) | FANUC | | αiF22 | αiF12 | αiF22 | αiF22 | αiF12 | αiF22 | αiF22 | αiF12 | αiF30 | αiF30 | αiF12 | αiF30 |
| | DELTA | | ECMA-FA1845 | ECMA-EA1830 | ECMA-FA1845 | ECMA-FA1845 | ECMA-EA1830 | ECMA-FA1845 | ECMA-FA1845 | ECMA-EA1830 | ECMA-FA1855 | ECMA-FA1855 | ECMA-EA1830 | ECMA-FA1855 |
| Total reduction ratio 総合減速比 | | | 1:30 | 1:20 | 1:10 | 1:30 | 1:20 | 1:10 | 1:30 | 1:20 | 1:10 | 1:30 | 1:20 | 1:10 |
| Max. workpiece diameter 最大ワーク直径 | | mm | Ø630 | | | Ø800 | | | Ø1050 | | | Ø1300 | | |
| Max. work load 許容積載荷重 | | kg | 400 | | | 500 | | | 1200 | | | 2000 | | |

1. Please contact us for more detailed specification.
2. PARKSON owns the rights to modify the drawing and specification.
3. Servo motors, drives, encoders and hydraulic units are excluded.

1. 詳細仕様についてはお問い合わせください。
2. PARKSONは図面と仕様を変更することがあります。
3. サーボモータ、ドライブ、エンコーダ、油圧ユニットは対象外です。

## CNC Rotary Table
## CNC ロータリーテーブル

| MNC-130RV4 | | Unit | |
|---|---|---|---|
| Table diameter テーブル直径 | | mm | Ø130 |
| Center height in vertical 垂直中心高さ | | mm | 105 |
| Total reduction ratio 総合減速比 | | | 1:45 |
| Max. rotation speed テーブル面最大回転速度 | Motor 2000min$^{-1}$ | r.p.m. | 44.4 |
| Indexing accuracy 位置決め精度 | | arc-sec | 60 |
| Repeatabilitiy accuracy 繰り返し精度 | | arc-sec | 6 |
| Clamping torque クランプトルク | Pneumatic 空圧 6 kg/cm² | kgf-m | 10/1T |
| | Hydraulic 油圧 35~50 kg/cm² | kgf-m | 25 |
| Driving torque 駆動トルク | | kgf-m | 10/1T |
| Max. work load 許容積載荷重 | Horizontal 水平 | kg | 70/1T |
| | Vertical 垂直 | kg | 35/1T |
| Allowable work inertia 許容ワークイナーシャ $J=\frac{W \cdot D^2}{8}$ | | kg-m² | 0.14/1T |
| N.W. 製品重量 | | kg | 130 |

| MNC-1515R | | Unit | |
|---|---|---|---|
| Table diameter テーブル直径 | | mm | 1500×1500 |
| Overall height in horizontal 水平テーブル面高さ | | mm | 600 |
| Center height in vertical 垂直中心高さ | | mm | 1000 |
| Total reduction ratio 総合減速比 | | | 1:720 |
| Max. rotation speed テーブル最大回転速度 | Motor 2000min$^{-1}$ | r.p.m. | 2.8 |
| Indexing accuracy 位置決め精度 | | arc-sec | 15 |
| Repeatabilitiy accuracy 繰り返し精度 | | arc-sec | 6 |
| Clamping torque クランプトルク | Hydraulic 油圧 35~50 kg/cm² | kgf-m | 435 |
| Driving torque 駆動トルク | | kgf-m | 1000 |
| Max. work load 許容積載荷重 | Vertical 垂直 | kg | 5000 |
| | ( ):W/ Tailstock 心押し台付き | kg | (10000) |
| | Horizontal 水平 | kg | 10000 |
| N.W. 製品重量 | | kg | 4650 |

Wind Power Professional Ø3000mm
風力発電部品専用テーブルØ3000mm

| MNC-3000R | | Unit | |
|---|---|---|---|
| Table diameter テーブル直径 | | mm | Ø3000 |
| Overall height in horizontal 水平テーブル面高さ | | mm | 650 |
| Total reduction ratio 総合減速比 | | | 1:720 |
| Max. rotation speed テーブル最大回転速度 | Motor 2000min$^{-1}$ | r.p.m. | 1.38 |
| Min. increment 最小設定単位 | | deg. | 0.001 |
| Indexing accuracy 位置決め精度 | | arc-sec | 20 |
| Repeatabilitiy accuracy 繰り返し精度 | | arc-sec | 10 |
| Braking ブレーキ式 | | | Hydraulic 油圧 |
| Brake mechanism ブレーキ装置 | | | Six hydraulic cylinders brake synchronously 六つの油圧シリンダーで同時に止める |
| Max. work load 許容積載荷重 | | kg | 20000 |

## CNC Rotary Table
## CNC ロータリーテーブル

| HMC-1000CZTE | Unit | |
|---|---|---|
| Table diameter テーブル寸法 | mm | Ø1000 |
| Overall height in horizontal 水平テーブル面高さ | mm | 400 |
| Servo motor max. rotation speed サーボモータ最大回転速度 | r.p.m. | 3000 |
| Total reduction ratio 総合減速比 | | 1:360 |
| Max. rotation speed テーブル最大回転速 | r.p.m. | 8.3 |
| Indexing accuracy 位置決め精度 | arc-sec | 20 |
| Repeatability accuracy 繰り返し精度 | arc-sec | 6 |
| Clamping torque クランプトルク | kgf-m | 1350 |
| Hydraulic pressure 油圧力 | kg/cm² | 35 |
| Permissible cutting force 許容切削力 | kgf-m | 1100 |
| Max. load (Put horizontally) 最大積載重量(水平放置) | kg | 5000 |
| N.W. 製品重量 | kg | 1800 |

| HMCD-1500KY | Unit | |
|---|---|---|
| Table diameter テーブル直径 | mm | Ø1500 |
| Overall height in horizontal 水平テーブル面高さ | mm | 450 |
| Max. rotation speed テーブル最大回転速 | r.p.m. | 80 |
| Indexing accuracy 位置決め精度 | arc-sec | 10 |
| Repeatability accuracy 繰り返し精度 | arc-sec | 6 |
| Clamping torque クランプトルク | kgf-m | 1021 |
| Hydraulic pressure 油圧力 | kg/cm² | 50 |
| Permissible cutting force (Pallet is clamped) 許容切削力(テーブルはクランプ状態で) | kgf-m | 756 |
| Max. load (Put horizontally) 最大積載重量(水平放置) | kg | 3000 |
| N.W. 製品重量 | kg | 3455 |

| HMC-1600 | Unit | |
|---|---|---|
| Table diameter テーブル寸法 | mm | Ø1600 |
| Overall height in horizontal 水平テーブル面高さ | mm | 700 |
| Servo motor max. rotation speed サーボモータ最大回転速度 | r.p.m. | 1000 |
| Total reduction ratio 総合減速比 | | 1:360 |
| Max. rotation speed テーブル最大回転速 | r.p.m. | 2.8 |
| Indexing accuracy 位置決め精度 | arc-sec | 20 |
| Repeatability accuracy 繰り返し精度 | arc-sec | 6 |
| Clamping torque クランプトルク | kgf-m | 1150 |
| Hydraulic pressure 油圧力 | kg/cm² | 35 |
| Permissible cutting force 許容切削力 | kgf-m | 865 |
| Max. load (Put horizontally) 最大積載重量(水平放置) | kg | 7000 |
| N.W. 製品重量 | kg | 5450 |

| HMCD-1650 | | Unit | |
|---|---|---|---|
| Table diameter テーブル直径 | | mm | Ø1650 |
| Overall height in horizontal 水平テーブル面高さ | | mm | 400 |
| Max. rotation speed 最大回転率 | Load capacity: under 2t 積載量:2トン以下 | r.p.m. | 200 |
| | Load capacity: 2t~6t 積載量:2トン~6トン" | r.p.m. | 6 |
| Indexing accuracy 位置決め精度 | | arc-sec | 20 |
| Repeatability accuracy 繰り返し精度 | | arc-sec | 6 |
| Clamping torque クランプトルク | | kgf-m | 720 |
| Hydraulic pressure 油圧力 | | kg/cm² | 35 |
| Permissible cutting force 許容切削力 | | kgf-m | 576 |
| Max. load (Put horizontally) 最大積載重量(水平放置) | | kg | 2t / 6t |
| N.W. 製品重量 | | kg | 4200 |



## CNC Rotary Table
## CNC ロータリーテーブル

| HMG3-3000 | Unit | |
|---|---|---|
| Table diameter テーブル寸法 | mm | Ø2980 |
| Overall height in horizontal 水平テーブル面高さ | mm | 826 |
| Servo motor max. rotation speed サーボモータ最大回転速度 | r.p.m. | 2000 |
| Total reduction ratio 総合減速比 | | 1:720 |
| Max. rotation speed テーブル最大回転速 | r.p.m. | 2.8 |
| Min. indexing unit 最小設定単位 | degree | 45 |
| Indexing accuracy 位置決め精度 | arc-sec | 10 |
| Repeatability accuracy 繰り返し精度 | arc-sec | 6 |
| Clamping torque クランプトルク | kgf-m | 6000 |
| Hydraulic pressure 油圧力 | kg/cm² | 50 |
| Permissible cutting force 許容切削力 | kgf-m | 4200 |
| Max. load (Put horizontally) 最大積載重量(水平放置) | kg | 8000 |
| N.W. 製品重量 | kg | 16590 |

| HMC-630KCIT | Unit | |
|---|---|---|
| Table diameter テーブル寸法 | mm | Ø630 |
| Overall height in horizontal 水平テーブル面高さ | mm | 545 |
| Servo motor max. rotation speed サーボモータ最大回転速度 | r.p.m. | 2000 |
| Total reduction ratio 総合減速比 | | 1:90 |
| Max. rotation speed テーブル最大回転速 | r.p.m. | 22.2 |
| Indexing accuracy 位置決め精度 | arc-sec | 15 |
| Repeatability accuracy 繰り返し精度 | arc-sec | 4 |
| Clamping torque クランプトルク | kgf-m | 335 |
| Hydraulic pressure 油圧力 | kg/cm² | 35 |
| Permissible cutting force 許容切削力 | kgf-m | 250 |
| Max. load (Put horizontally) 最大積載重量(水平放置) | kg | 700 |
| N.W. 製品重量 | kg | 560 |

| HMC-630KCIT | Unit | |
|---|---|---|
| Table diameter テーブル寸法 | mm | Ø740 |
| Overall height in horizontal 水平テーブル面高さ | mm | 340 |
| Servo motor max. rotation speed サーボモータ最大回転速度 | r.p.m. | 2000 |
| Total reduction ratio 総合減速比 | | 1:72 |
| Max. rotation speed テーブル最大回転速 | r.p.m. | 27.8 |
| Indexing accuracy 位置決め精度 | arc-sec | 15 |
| Repeatability accuracy 繰り返し精度 | arc-sec | 6 |
| Clamping torque クランプトルク | kgf-m | 680 |
| Hydraulic pressure 油圧力 | kg/cm² | 35 |
| Permissible cutting force 許容切削力 | kgf-m | 380 |
| Max. load (Put horizontally) 最大積載重量(水平放置) | kg | 1200 |
| N.W. 製品重量 | kg | 1070 |

# CNC Rotary Table
# CNC ロータリーテーブル

| HMD-2530W | Unit | |
|---|---|---|
| Table diameter パレット寸法 | mm | 2500×3000 |
| Overall height in horizontal 水平テーブル面高さ | mm | 1150 |
| Servo motor max. rotation speed サーボモータ最大回転速度 | r.p.m. | 1440 |
| Total reduction ratio 総合減速比 | | 1:1440 |
| Max. rotation speed テーブル面最大回転速度 | r.p.m. | 1 |
| Indexing accuracy (Installing encoder) 位置決め精度(光学式エンコーダー取付) | arc-sec | 10 |
| Repeatability accuracy (Locating pin at four 90 °angles) 繰り返し精度(四つの90度の角に位置決めピン付き) | arc-sec | 6 |
| Clamping torque クランプトルク | kgf-m | 4030 |
| Hydraulic pressure 油圧力 | kg/cm² | 35 |
| Permissible cutting force 許容切削力 | kgf-m | 3027 |
| Linear stroke 直線ストローク | mm | 2000 |
| Travelling speed, linear axis 直線スピード | m/min | 6 |
| Max. load (Put horizontally) 最大積載重量(水平放置) | kg | 40000 |
| N.W. 製品重量 | kg | 28000 |

| FMH-320ZP2 | Unit | |
|---|---|---|
| Pallet diameter パレット寸法 | mm | 320×320 |
| Spindle hole diameter スピンドル穴径 | mm | Ø55H7 |
| Overall height in horizontal 水平テーブル面高さ | mm | 360 |
| Total reduction ratio 総合減速比 | | 1:180 |
| Max. rotation speed テーブル面最大回転速度 Motor 2000 min$^{-1}$ | r.p.m. | 11.1 |
| Min. increment 最小設定単位 | deg. | 0.001 |
| Indexing accuracy 位置決め精度 | arc-sec | 15 |
| Repeatability accuracy 繰り返し精度 | arc-sec | 6 |
| Clamping torque クランプトルク | kgf-m | 110 |
| Hydraulic pressure 油圧力 | kg/cm² | 35 |
| Permissible cutting force 許容切削力 | kgf-m | 70 |
| Max. load (Put horizontally) 最大積載重量(水平放置) | kg | 300 |
| N.W. 製品重量 | kg | 215 |

| APC-320G | Unit | |
|---|---|---|
| Pallet diameter パレット寸法 | mm | 320×320 |
| Transmission way 伝送方式 | By hydraulic rack drive 油圧ラック駆動 | |
| Exchange way 交換方式 | Reciprocating action (Angle 180) 180°往復 | |
| Exchange time 交換時間 | sec | 10~12 |
| Ascending and descending drive (Hydraulic) 昇降駆動(油圧) | kg/cm² | 50 |
| Lifting stroke 昇降ストローク | mm | 45 |
| Bilateral of work max. weight error 許容両方積載最大重量差 | kg | 250 |
| Max. work load 許容積載荷重 | kg | 300×2=600 |
| Weight of rotary exchange mechanism (Including loading station) 回転交換装置重量(段取りステーション含み) | kg | 195 |
| Weight of 2 pallets テーブル重量 | kg | 48.5×2=97 |



CNC Rotary Table
CNC ロータリーテーブル

| APC-502S | Unit | |
|---|---|---|
| Pallet diameter パレット寸法 | mm | 500×500 |
| Transmission way 伝送方式 | By servo motor drive サーボモータ駆動 | |
| Exchange way 交換方式 | Reciprocating action (Angle 180) 180°往復 | |
| Total reduction ratio 総合減速比 | | 1:120 |
| Exchange time 交換時間 | sec | 12 |
| Ascending and descending drive(Hydraulic) 昇降駆動(油圧) | kg/cm² | 70 |
| Lifting stroke 昇降ストローク | mm | 60 |
| Bilateral of work max. weight error 許容両方積載最大重量差 | kg | 400 |
| Max. work load 許容積載荷重 | kg | 500×2=1000 |
| Weight of rotary exchange mechanism 回転交換装置重量 | kg | 320 |
| Weight of 2 pallets パレット重量 | kg | 120×2=240 |
| Weight of loading station 段取りステーション重量 | kg | 65 |

| FMHG-631YP2 | Unit | |
|---|---|---|
| Pallet diameter パレット寸法 | mm | 630×630 |
| Spindle hole diameter スピンドル穴径 | mm | Ø30H7 |
| Overall height in horizontal 水平テーブル面高さ | mm | 490 |
| Total reduction ratio 総合減速比 | | 1:120 |
| Max. rotation speed テーブル最大回転速度 Motor 2000 min$^{-1}$ | r.p.m. | 16.7 |
| Min. increment 最小設定単位 | deg. | 1 |
| Indexing accuracy 位置決め精度 | arc-sec | 10 |
| Repeatability accuracy 繰り返し精度 | arc-sec | 2 |
| Clamping torque クランプトルク | kgf-m | 860 |
| Hydraulic pressure 油圧力 | kg/cm² | 50 |
| Permissible cutting force 許容切削力 | kgf-m | 650 |
| Max. load (Put horizontally) 最大積載重量(水平放置) | kg | 1200 |
| N.W. 製品重量 | kg | 950 |

| APC-630JS | Unit | |
|---|---|---|
| Pallet diameter パレット寸法 | mm | 630×630 |
| Transmission way 伝送方式 | By servo motor drive サーボモータ駆動 | |
| Exchange way 交換方式 | Reciprocating action (180) 180°往復 | |
| Total reduction ratio 総合減速比 | | 1:144 |
| Exchange time 交換時間 | sec | 14 |
| Ascending and descending drive(Hydraulic) 昇降駆動(油圧) | kg/cm² | 50 |
| Lifting stroke 昇降ストローク | mm | 118 |
| Bilateral of work max. weight error 許容両方ワークの最大重量差 | kg | 1000 |
| Max. work load 許容積載荷重 | kg | 1200×2=2400 |
| Weight of rotary exchange mechanism 回転交換装置重量 | kg | 405 |
| Weight of 2 pallets テーブル重量 | kg | 240×2=480 |
| Weight of loading station 段取りステーション重量 | kg | 134 |

| STRD3-55 | 單位 | | |
|---|---|---|---|
| Axis 軸の方向 | | Rotating 回転軸 | Tilting 傾斜軸 |
| Clamping torque クランプトルク | Nm | 1398 | 1150 |
| Hydraulic Clamping Pressure 油圧クランプ力 | kg/cm² | 35 | 60 |
| Max. rotation speed 最大回転速度 | r.p.m. | 80 | 55 |
| Min. increment 最小設定単位 | degree | 0.001 | |
| Tilting angle range 傾斜角度 | degree | ±225 | ±110 |
| Indexing accuracy (Follow encoder accuracy) 位置決め精度(光学式エンコーダーによる) | arc-sec | 10 | 10 |
| Repeatability accuracy 繰り返し精度 | arc- sec | 4 | 4 |
| Suitable Ambient Temperature 適切な周囲温度 | °C | 18~40 | |
| Net Weight(include Spindle) 製品重量(スピンドルを含み) | kg | 790 | |

# CNC Rotary Table
# CNC ロータリーテーブル

| DMTRT-220L(4H08) | | Unit | | |
|---|---|---|---|---|
| Overall height in horizontal 水平テーブル面高さ | | mm | 474 | |
| Overall length 全長 | | mm | 782 | |
| Center height in vertical 垂直中心高さ | | mm | 258 | |
| Axis 軸の方向 | | | Rotating 回転軸 | Tilting 傾斜軸 |
| Total reduction ratio 総合減速比 | | | 1:90 | 1:120 |
| Max. rotation speed テーブル最大回転速度 Motor 2000min-1 | | r.p.m. | 22.2 | 16.7 |
| Indexing accuracy 位置決め精度 | | arc-sec | 20 | 60 |
| Repeatability accuracy 繰り返し精度 | | arc-sec | 6 | 8 |
| Clamping torque クランプトルク | Pneumatic 空圧 6 kg/cm² | kgf-m | 30 | 26 |
| | Hydraulic 油圧 35~50 kg/cm² | kgf-m | 90 | 152 |
| Driving torque 駆動トルク | | kgf-m | 25 | |
| Max. work load 許容積載荷重 | Horizontal 水平 (0°~45°) | kg | 90 | |
| | Vertical 垂直 (45°~90°) | kg | 55 | |
| N.W. 製品重量 | | kg | 300 | |

| DMTRT-251KLV2 | | Unit | | |
|---|---|---|---|---|
| Table diameter テーブル直径 | | mm | Ø250 | |
| Overall height in horizontal 水平テーブル面高さ | | mm | 461 | |
| Overall length 全長 | | mm | 1105 | |
| Center height in vertical 垂直中心高さ | | mm | 291 | |
| Overall height in horizontal 水平テーブル面高さ | | mm | 341 | |
| Axis 軸の方向 | | | Rotating 回転軸 | Tilting 傾斜軸 |
| Total reduction ratio 総合減速比 | | | 1:90 | 1:120 |
| Max. rotation speed テーブル最大回転速度 Motor 2000min-1 | | r.p.m. | 22.2 | 16.7 |
| Indexing accuracy 位置決め精度 | | arc-sec | 20 | 60 |
| Repeatability accuracy 繰り返し精度 | | arc-sec | 6 | 8 |
| Clamping torque クランプトルク | Pneumatic 空圧 6 kg/cm² | kgf-m | 14 | 52 |
| | Hydraulic 油圧 35~50 kg/cm² | kgf-m | 82 | 152 |
| Driving torque 駆動トルク | | kgf-m | 25 | |
| Max. work load 許容積載荷重 | Horizontal 水平(0°~45°) | kg | 45x2=90 | |
| | Vertical 垂直(45°~90°) | kg | 27.5x2=55 | |
| N.W. 製品重量 | | kg | 500 | |

| DMTRT-2525V2H6 | | Unit | | |
|---|---|---|---|---|
| Table diameter テーブル直径 | | mm | 250×250 | |
| Overall height in horizontal 水平テーブル面高さ | | mm | 524 | |
| Overall length 全長 | | mm | 1544 | |
| Center height in vertical 垂直中心高さ | | mm | 335 | |
| Overall height in horizontal 水平テーブル面高さ | | mm | 385 | |
| Axis 軸の方向 | | | Rotating 回転軸 | Tilting 傾斜軸 |
| Total reduction ratio 総合減速比 | | | 1:90 | 1:150 |
| Max. rotation speed テーブル最大回転速度 Motor 2000min-1 | | r.p.m. | 22.2 | 13.3 |
| Indexing accuracy 位置決め精度 | | arc-sec | 40 | 60 |
| Repeatability accuracy 繰り返し精度 | | arc-sec | 6 | 8 |
| Clamping torque クランプトルク | Pneumatic 空圧 6 kg/cm² | kgf-m | 14 | 52 |
| | Hydraulic 油圧 35~50 kg/cm² | kgf-m | 82 | 152 |
| Driving torque 駆動トルク | | kgf-m | 25 | |
| Max. work load 許容積載荷重 | Horizontal 水平(0°~45°) | kg | 45×2=90 | |
| | Vertical 垂直(45°~90°) | kg | 27.5×2=55 | |
| N.W. 製品重量 | | kg | 806 | |



CNC Rotary Table
CNC ロータリーテーブル

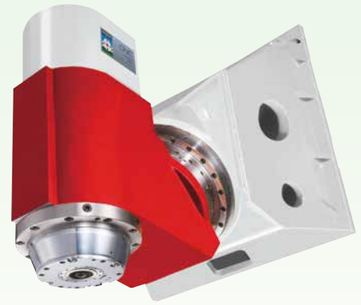

| SHVD-55I | Unit | |
|---|---|---|
| Max. Rotation rated 300V / 600V テーブル最大回転速 | r.p.m. | 100 / 200 |
| Tilting angle range 傾斜角度範囲 | degree | 0~180° |
| Indexing accuracy 位置決め精度 | arc-sec | 10 |
| Repeatabilitiy accuracy 繰り返し精度 | arc-sec | 6 |
| Clamping torque (Clamping in normal status, unclamping with hydrulic) クランプトルク(通常ロック状態、油圧リリース) | Nm | 90 |
| Brake unclamping hydraulic pressure ブレーキリリース油圧力 | kg/cm² | 60 |
| Max. load (Put horizontally) 最大積載重量(水平放置) | kg | 400 |
| N.W. 製品重量 | kg | 270 |

| SGD2-65 | Unit | | |
|---|---|---|---|
| Axis 軸の方向 | | A axis A軸 | C axis C軸 |
| Overall height 全高 | mm | 633 | – |
| Center height in vertical 垂直中心高さ | mm | 503 | – |
| Max. rotation speed (Water cooling) 最大回転速度(水冷式) | r.p.m. | 500 | 120 |
| Indexing accuracy (Follow encoder accuracy) 位置決め精度(光学式エンコーダーによる) | arc-sec | 4 | 4 |
| Repeatability accuracy 繰り返し精度 | arc-sec | 4 | 4 |
| Clamping torque クランプトルク | kgf-m | 15 | – |
| Max. work load 許容積載荷重 | kg | 15 | Put vertically 600(水平放置) |
| N.W. 製品重量 | kg | 103 | 498+113 Connection Base |

| STR-35W | Unit | | |
|---|---|---|---|
| Axis 軸の方向 | | A axis A軸 | C axis C軸 |
| Total reduction ratio 総合減速比 | | 1:198 | 1:198 |
| Tilting angle range 傾斜角度 | degree | ±120 | ±225 |
| Indexing accuracy 位置決め精度 | arc-min | 1.0 | 1.0 |
| Suitable Ambient Temperature 適切な周囲温度 | °C | 18~40 | |
| Net Weight(include Spindle) 製品重量(スピンドルを含み) | kg | 205 | |

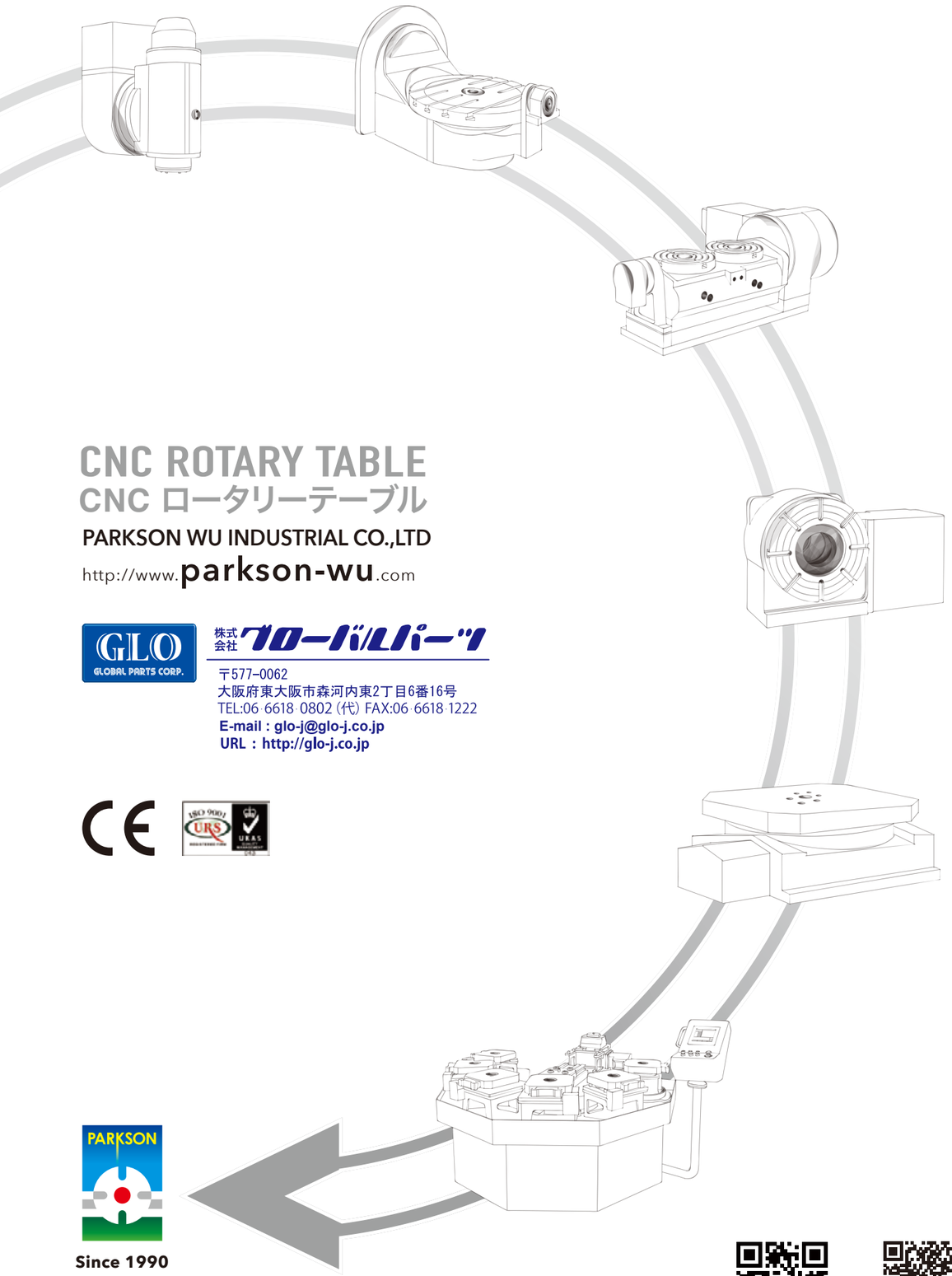

# CNC ROTARY TABLE
# CNC ロータリーテーブル

PARKSON WU INDUSTRIAL CO.,LTD

http://www.parkson-wu.com


株式会社グローバルパーツ

〒577-0062
大阪府東大阪市森河内東2丁目6番16号
TEL:06-6618-0802 (代) FAX:06-6618-1222
E-mail : glo-j@glo-j.co.jp
URL : http://glo-j.co.jp


Since 1990

PARKSON complies with **The Wassenaar Arrangement** , our export control related products will be handled in accordance with export and import regulations of SHTC.

WEB

APP


PARKSON WU INDUSTRIAL CO.,LTD.

宝嘉誠工業株式会社

2023 / 3


GLOBAL PARTS CORP.

PARKSON

DO AS PROMISED

PARKSON WU

INDUSTRIAL CO., LTD.

# CNC ROTARY TABLE

PROFESSIONAL MANUFACTURER

## CNC ロータリーテーブル

プロの研究開発と製造